POÊLES
CHAUDIÈRES
CHEMINÉES

ÖFEN_HEIZKESSEL_KAMINE
STOVES_BOILERS_FIREPLACES

2019

EDILKAMIN

EDILKAMIN

DEPUIS 55 ANS, LE CHOIX DE LA CONFIANCE

Edilkamin est un groupe qui comprend plus de 400 employés, plus de 80 agents commerciaux et plus de 400 centres d'assistance technique. Depuis toujours attentif aux exigences d'un marché en perpétuelle évolution, Edilkamin propose des solutions à l'avant-garde de la technologie, qui se distinguent par un design particulièrement soigné afin de répondre aux besoins les plus modernes.
L'objectif consiste à offrir ce qu'il se fait de mieux en termes de fiabilité et de sécurité. Edilkamin exporte avec brio la technologie et le design qui lui ont valu sa réputation dans plus de 30 pays.

SEIT 55 JAHREN EINE ZUVERLÄSSIGE WAHL

Edilkamin ist eine Unternehmensgruppe mit über 400 Mitarbeitern, mehr als 80 Vertriebsagenten und über 400 Kundendienstzentren.
Edilkamin achtet seit jeher auf die Bedürfnisse eines sich ständig weiterentwickelnden Marktes und bietet technologisch fortschrittliche und besonders sorgfältig entworfene Lösungen an, um den modernsten Anforderungen gerecht zu werden. Edilkamin exportiert erfolgreich Technologie und Design in mehr als 30 Länder.

A TRUSTED BRAND FOR OVER 55 YEARS

Edilkamin is a group employing over 400 people, with more than 80 sales agents and over 400 technical assistance centres.
Ever careful to the needs of a continuously evolving market, Edilkamin proposes technologically advanced solutions featuring sophisticated design, in line with contemporary necessities.
Edilkamin exports technology and design with success to over 30 countries worldwide.

EDILKAMIN IN Europa

2 LAVAGNO (Verona)

Pôle technique et laboratoire de Recherche et Développement.

Technisches Forschung-und Entwicklungslabor.

Technical Centre and Research & Development Lab.

GABBIONETA
3 BINANUOVA (Cremona)

Unité de fabrication et Recherche & Développement pour l'obtention des nombreuses et importantes certifications.

Produktionsstandort und F&E für die Erlangung der Konformität der Produkte mit maßgeblichen Zertifizierungen.

Production Unit and Research & Development Unit for obtaining important certifications.

4 NUVOLERA (Brescia)

Site spécialisé dans le travail du marbre.

Spezialabteilung für die Bearbeitung von Marmor.

Laboratory specialised in marble processing.

5 CONTROGUERRA (Teramo)

Centre logistique pour la gestion des services en Italie centrale et du sud.

Logistik und Vertriebszentrum für Mittel und Süditalien.

Logistics centre for managing services in Central-Southern Italy.

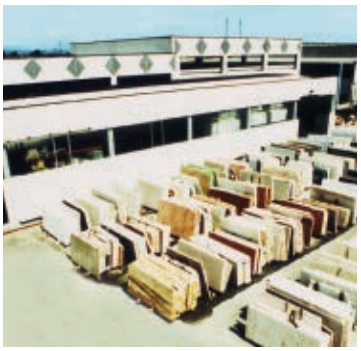

1 LAINATE

Siège central, Divisions commerciales, Marketing, Administration, Information & Technology, Salles de classe pour les formations techniques et commerciales, Hall d'exposition de plus de 1000 m² où toute la gamme est présentée.

Hauptsitz, Vertrieb, Marketing, Firmenverwaltung, Information & Technology, Räume für Technik- und Verkaufsschulungen, Showroom auf mehr als 1000 m² Fläche mit dem gesamten Produktangebot in permanenter Ausstellung.

Head office, Sales and Marketing divisions, Accounts, Information & Technology departments, classrooms for technical and sales training, and showroom covering over 1,000 m² with the complete range on display.

6 GIRONA (Spagna)

Edilkamin Iberica, commercialisation Espagne et Portugal

Edilkamin Iberica, Vertriebszentrale für Spanien und Portugal.

Edilkamin Iberica, commercialisation centre for Spain and Portugal

7 SARVAR (Ungheria)

Edilkamin International, unité de fabrication

Edilkamin International, Produktionsstandort

Edilkamin International, production unit

8 BUDAÖRS (Ungheria)

Edilkamin International, Show room.

Edilkamin International, Show room.

Edilkamin International, Show room.

9 ATENE (Grecia)

Edilkamin Hellas, Hall d'exposition et commercialisation Grèce.

Edilkamin Hellas, Showroom und Vertriebszentrale für Griechenland.

Edilkamin Hellas, showroom and commercialisation centre for Greece.

SERVICE APRÈS-VENTE
AFTER-SALES
AFTER-SALES

Le service après-vente est très important: le personnel Edilkamin offre une assistance rapide en cas de nécessité, pour répondre à n'importe quel besoin.

Der After-Sales-Service ist ein sehr wichtiger Aspekt: Das Edilkamin Team garantiert einen zeitnahen Kundendienst für alle Anwendungsfälle.

After-sales support is a crucial service: the Edilkamin staff offers timely support whenever required, for responding to any need.

CONFIANCE ET FIABILITÉ
VERTRAUEN UND ZUVERLÄSSIGKEIT
TRUST AND RELIABILITY

Edilkamin est aux côtés de ses clients à tout moment, du choix du produit jusqu'à l'installation. De plus, en cas de nécessité, du personnel qualifié est toujours disponible pour répondre à n'importe quel besoin.

Edilkamin begleitet Sie von der Auswahl des Geräts bis zur Installation. Qualifizierte Fachleute sind jederzeit für Sie erreichbar, falls Sie Fragen zu Ihrem Gerät haben.

Edilkamin supports customers throughout all phases, from selection of the product to its installation. Moreover, where required, qualified personnel is always on hand for any need.

TESTS ET TRAÇABILITÉ
ENDPRÜFUNG UND RÜCKVERFOLGUNG
TESTING AND TRACEABILITY

Chaque produit Edilkamin est testé afin de garantir une efficacité et une fiabilité maximales.Le système de traçabilité permet de remonter jusqu'au produit, jusqu'à chaque composant et jusqu'au préposé au montage, afin de résoudre les éventuels problèmes dans les délais les plus brefs.

Jedes Gerät wird bei Edilkamin endgeprüft, um seine maximale Effizienz und einen zuverlässigen Betrieb zu garantieren.
Die Rückverfolgung der Produkte ermöglicht, ein Gerät, eine einzelne Komponente oder den zuständigen Mitarbeiter der Montageabteilung ausfindig zu machen und in kürzester Zeit eventuelle technische Probleme zu beheben.

Every Edilkamin product is tested to guarantee its maximum efficiency and reliability. The traceability system allows for tracking the product, individual component and assembly operator to solve any problems in the shortest possible time.

CERTIFICATION
BESCHEINIGUNGEN
CERTIFICATION

Les produits, en plus de la norme CE, en fonction des normes :
Die Produkte, zusätzlich zur CE-Kennzeichnung, laut Normen:
Products, in addition to the CE marking and according to rules:

EN 13229_Foyers_*Kamineisätze*_Fireplaces
EN 13240_Poêles à bois_*Kaminöfen*_Wood-stoves
EN 14785_Poêles à pellet_*Pellet-Kaminöfen*_Pellet stoves
EN 303-5_Chaudières_*Heizkessel*_Boilers

selon les nécessités, respectent les critères de:
entsprechen, je nach Bedarf, folgenden Kriterien:
in accordance with need, shall comply with the criteria set by:

Flamme Verte: Marque de certification française de qualité
_*Französisches Zertifizierungszeichen der Qualität*
_French certification stamp of quality
BImsch: Rexigences allemandes pour les appareils de chauffage domestiques
_*Deutsche Anforderungen an Haushaltsfeuerungsgeräte*
_German requirement for domestic heating appliance
15 a B-VG: Loi autrichienne sur les émissions
_*Österreichisches Emissions-Gesetz*
_Austrian emissions law
EAC: Certification de produit russe
_*Russische Produkt-Zertifizierung*
_Russian certification
BAFA: Du ministère de l'énergie Allemande
_*Deutsche Förderung von Energie und Klimaschutz*
_German Energy Ministry
EKO SKLAD: Ministère slovène de l'énergie
_*Slowenischen Ministerium für Energie*
_Slovenian Ministry of Energy.

Tous les produits Edilkamin entrent dans les catégories d'efficacité énergétique/
Alle Edilkamin-Produkte fallen in die Energieeffizienzklassen/
All Edilkamin products meet the criteria of energy efficiency classes

A++ , A+ , A

Selon les règlements de l'UE 2015-1186 / 1187.
Nach EU-Richtlinien 2015-1186/1187.
According to the UE 2015-1186/1187.

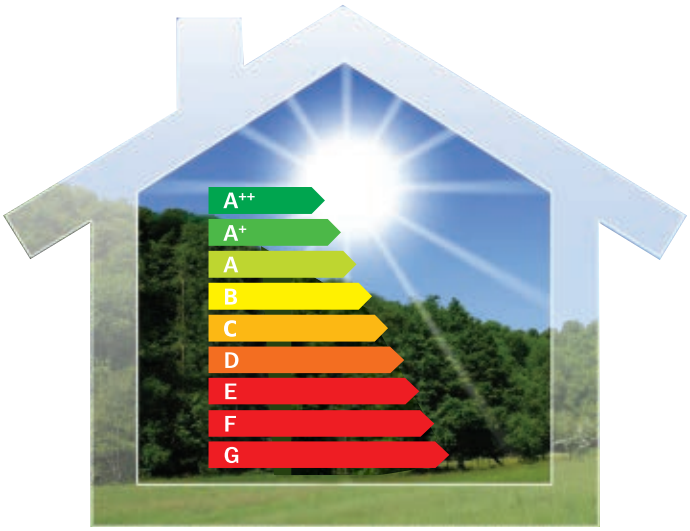

Épargne
QUALITÉ ÉCOLOGIE

SPAREN, QUALITÄT, ÖKOLOGIE
SAVING, QUALITY, ECOLOGY

POURQUOI LE BOIS?
C'est simple à trouver
C'est naturel
C'est le combustible le
plus économique
et le plus écologique

WARUM HOLZ?
Es ist leicht zu finden
Es ist ein natürlicher Rohstoff
Es ist der günstigste Brennstoff
Es bringt eine gemütliche Stimmung

WHY WOOD?
It's easy to find
It's a natural raw material
It's the cheapest fuel
It offers a very suggestive
environment

POURQUOI LE PELLETS?
C'est simple à employer
Il à une très haute valeur calorifique
Il permet une régulation automatique
Il permet de programmer des
différentes fonctions

WARUM PELLET?
Es ist einfach zu verwenden
Es hat einen hohen Heizwert
Es ermöglicht eine automatische
Regulierung
Es ermöglicht die Regelung von
verschiedenen Funktionen

WHY PELLET?
It's easy to use
It has a very high calorific power
It allows an automatic regulation
It allows to program different
functions

Technologie EN ÉVOLUTION

SICH ENTWICKELNDE TECHNOLOGIE
AN EVOLVING TECHNOLOGY

Edilkamin SMS appFire WiFire

Avec les app Edilkamin, gérez votre chauffage à granulés peu importe où vous soyez.

Les applications crées par Edilkamin permettent de gérer toutes les fonctions de base d'un appareil à granulés depuis un smartphone ou une tablette. Pour utiliser appFire ou Wifire, il suffit de disposer d'une connexion de données disponible. En l'absence d'une connexion, il est possible d'utiliser l'App Edilkamin SMS, qui requiert uniquement une connexion téléphonique. Achetez le module WiFi et téléchargez dès maintenant votre application (vérifiez sur la fiche technique du produit que vous avez acheté l'application que vous devez télécharger).

Mit den Edilkamin APPs steuerst du deine Pelletheizung, wo auch immer du bist.

Die Edilkamin APPs ermöglichen, mit allen Grundfunktionen von einem Pelletprodukt mit der Benutzung eines Smartphones oder Tablet. Zur Nutzung von appFire oder Wifire muss eine Datenverbindung zur Verfügung stehen. Wenn dies nicht möglich ist, kann die App „Edilkamin SMS" verwendet werden, die lediglich eine Telefonverbindung benötigt.Kaufe das Wi-Fi Modul und lade sofort deine App herunter. (überprüfe auf dem technischen Datenblatt vom erworbenen Produkt, welche App herunterzuladen ist).

The Edilkamin apps allow you to manage your pellet heating system wherever you are.

The Edilkamin applications allow for managing all the basic functions of a pellet-burning product using a smartphone or tablet. In order to use Wifire or Appfire , you need to have a data connection. If not available, you can use the sms edilkamin app and just a simple telephone line. Purchase the Wi-Fi module and immediately download your app. (check the application to be downloaded on the technical sheet of the purchased product).

EKleaner
Patent pending

Le système EKleaner effectue automatiquement le nettoyage du creuset et, dans les thermopoêles, effectue aussi le nettoyage des turbulateurs sans interventions manuelles. Pour un chauffage plus pratique et une combustion plus efficace.

Das Ekleaner-System bewirkt automatisch die Reinigung der Brennschale und, in wassergeführten Pelletöfen, auch die Reinigung des Wärmetauschers ohne manuelle Eingriffe. Für eine praktischere Heizung und eine effizientere Verbrennung.

EKleaner system is automatically performing the crucible cleaning, including turbulators on thermos-stoves as well, without any manual interaction. Just for a more practical heating and a most efficient combustion

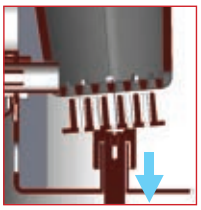

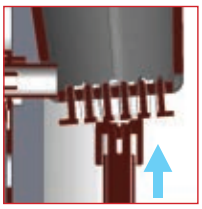

Les poêles «étanches» sont complètement hermétiques par rapport à la pièce où ils sont installés et sont également appropriés pour les maisons passives modernes.

Raumluftunabhängige Öfen sind gegenüber der Umgebung vollständig hermetisch ausgelegt und eignen sich auch für moderne Passivhäuser.

“Airtight” stoves are room sealed and are also suitable for modern passive houses.

Idéal pour les maisons passives, caractérisées par une isolation thermique de haut niveau.

Geeignet für Passivhäuser mit Wärmeisolierung von oberstem Niveau.

Suitable for passive houses, characterised by a high level of thermal insulation.

Ventilation frontale air chaud désactivable

Ausschaltbares Frontal-Warmluftgebläse

Deactivatable front hot air ventilation

Système capable de gérer automatiquement la combustion du pellet.

Für die automatische Steuerung der Pelletsverbrenn ung.

For automatic combustion management.

La fonction RELAX permet de désactiver la ventilation forcée d’un seul geste, pour profiter de la chaleur à convection naturelle dans un silence absolu.

Die RELAX Funktion ermöglicht das Abschalten des Warmluftgebläses mit einer einfachen Handbewegung, wenn Sie die natürliche Konvektionswärme in aller Ruhe genießen möchten.

The RELAX function allows you to deactivate the forced ventilation with one simple gesture, allowing you to enjoy the warmth of natural convection in complete silence.

La fonction NIGHT permet de programmer l’extinction automatique du poêle à l’heure souhaitée, pour un confort maximal sans gaspillage de combustible. **Aujourd’hui, avec la fonction NIGHT, il est également possible de programmer l’allumage retardé, avec le poêle éteint.**

Die NIGHT-Funktion ist gleichwertig mit dem automatischen Ausschalten des Ofens zu einer gewissen Uhrzeit, um maximalen Komfort zu genießen und gleichzeitig keinen Brennstoff zu verschwenden. ***Heute ist es dank der NIGHT-Funktion möglich, bei abgeschaltetem Ofen auch eine verzögerte Einschaltung zu programmieren.***

The NIGHT function allows programmed, automatic switch off of the stove when you want, for utmost comfort without wasting fuel. With stove switched off, delayed ignition can now be setted throughout the night mode as well.

Fonction Turbo: cette fonction permet de distribuer l’air chaud à la puissance et à la vitesse maximales pour chauffer rapidement le lieu d’installation et diffuser la chaleur dans toute la pièce.

Turbo Funktion: ermöglicht die Zufuhr der Heißluft mit maximaler Leistung und maximaler Geschwindigkeit um den Ausstellungsraum schnell zu heizen und um die Wärme in Raum schnell zu verteilen.

Turbo function: ensure hot air release at maximum power and speed, quickly heating the premises, spreading warmth throughout the room.

Radiocommande_ *Funkfernbedienung*_Radio remote control

Télécommande_ *Fernbedienung*_Remote control

AIR DIFFUSER

Chaleur et lumière réglables pour un confort sur mesure.

Pour les cheminées et les poêles à bois, Edilkamin met à disposition AIR DIFFUSER, une unité électronique gérée par radiocommande, avec laquelle il est possible de régler la ventilation de l'air chaud et l'intensité de l'éclairage, en créant une atmosphère parfaite. AIR DIFFUSER gère jusqu'à 2 ventilateurs: chaque ventilateur peut canaliser l'air chaud jusqu'à 8 mètres maximum (avec une seule canalisation) ou bien 4 mètres (deux canalisations).

Regulierbare temperatur und lichtstärke für persönlichen komfort.

Für Herde und Öfen mit Holz als Heizmittel stellt Edilkamin den AIR DIFFUSER bereit, es handelt sich um eine elektrische Steuereinheit, die mit einer Fernbedienung bedient wird und mit der man die Ventilation der Warmluft sowie die Intensität des Lichts kontrollieren kann, wodurch eine perfekte Atmosphäre entsteht.
Der AIR DIFFUSER steuert bis zu 2 Ventilatoren: Jeder Ventilator kann Warmluft bis zu 8 Meter weit bewegen. (mit einen einzelnen Rohr) bzw. 4 Meter weit (mit zwei einzelnen Rohren).

Heat and adjustable light for made-to-measure comfort.

For wood burning fireplaces and stoves, Edilkamin has made available an AIR DIFFUSER, an electronic control unit managed via remote control, allowing you to adjust hot air ventilation and lighting intensity, creating the perfect atmosphere.
AIR DIFFUSER manages up to 2 fans: each fan can duct hot air up to a maximum of 8 metres (with a single duct) or 4 metres (two ducts).

BOUCHES DESIGN_DESIGNS-ÖFFNUNGEN_*DESIGN VENTS*

"la beauté" pour diffuser de la chaleur.

Les poêles, les foyers et les inserts Edilkamin peuvent distribuer de l'air chaud pour chauffer plusieurs pièces.
Aujourd'hui, outre la technologie, ont peut ajouter le design avec les nouvelles bouches disponibles en deux types:
- pour la circulation de l'air chaud dans la contre-hotte.
- pour diffuser de l'air chaud dans la pièce.

Die "schöne" Seite der warmluftverteilung.

Öfen, Kamineinsätze und Ein-sätze von Edilkamin ermöglichen die Warmluftverteilung.
Heutzutage gibt es Technologien, die die Verteilung durch neue Öffnungen ermöglichen:
- *Für die Zirkulation der Warmluft im Estrichunterbau.*
- *Für die Verteilung von Warmluft.*

"Beauty" distributing heat.

Edilkamin stoves, fireplaces and inserts can distribute hot air to heat multiple rooms.
Today, technology meets design, with two new types of vents:
- for hot air circulation in the counter hood.
- to diffuse hot air in the room.

BOUCHES DE COMPENSATION_ *WARMLUFT-AUSLASS*_COMPENSATION VENTS

À placer sur la contre-hotte des cheminées. Possibilité de combiner avec les bouches pour la diffusion de l'air chaud.
Für die Positionierung auf dem Estrichunterbau des Rauchauslasses. Sind mit den Warmluftverteilungs- öffnungen verbindbar.
To position on the fireplace counter hood. Can be combined with the design vents to diffuse hot air.

TRATTO PUNTO

LABEL

cm 60 x 7 h

cm 90 x 7 h

BOUCHES DE CANALISATION_*ÖFFNUNGEN DER WARMLUFT-VERTEILUNG*_DUCTING VENTS

BASIC V*
cm 20 x 20

SPLIT V* - SPLIT
cm 20 x 20

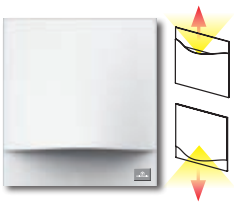

BENT V* - BENT
cm 20 x 21,5 h

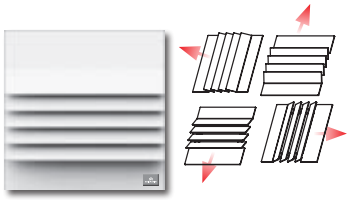

SHARP V*- SHARP
cm 20 x 20

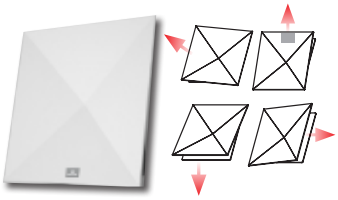

ORIGAMI V* - ORIGAMI
cm 20 x 20

*Avec ventilateur intégré_*Mit integrierter Ventilator*_With integrated fan

AIR

Air chaud

CHAUFFER AVEC DE L'AIR UNE OU PLUSIEURS PIÈCES AU MOYEN DE CANALISATIONS.

WARMLUFT MIT LUFT EINEN ODER MEHRERE RÄUME MITTELS WARMLUFTVERTEILUNG ERWÄRMEN.

HOT AIR HEATING IN JUST ONE OR MORE DUCTED ROOMS

POÊLES_INSERTS_CHEMINÉES

ÖFEN_EINSÄTZE _KAMINEINSÄTZE

STOVES_INSERTS_FIREPLACES

SOMMAIRE_*INHALT*_INDEX
page_*seite*_page 146

LES POÊLES À PELLETS ETANCHES
DIE RAUMLUFTUNABHÄNGIGEN PELLETÖFEN
AIR TIGHT PELLET STOVES

Poêles complètement hermétiques qui prélèvent l'air à l'extérieur de la maison.
- Ils n'ont pas besoin d'une prise d'air extérieure dans la pièce d'installation.
- Ils sont idéales pour les maisons passives, mais adaptées à n'importe quelle maison.
- Ils peuvent également être installées dans la chambre à coucher (norme UNI10683, Pour l'installation et pour tout ce qui n'est pas expressément exposé, les lois nationales dans chaque pays).

Vollständig dichte Öfen mit Verbrennungsluftzufuhr von außen.
- Kein Frischlufteinlass in den Installationsraum erforderlich.
- Ideal für Passivhäuser, aber auch für jeden anderen Wohnraum geeignet.
- Auch in Schlafzimmern installierbar (Norm UNI 10683, Für die Installation sind, soweit nicht anders angegeben, die im jeweiligen Land geltenden Vorschriften zu beachten).

Completely sealed stoves which take air from outside the house/apartment.
• They do not need an external air inlet in the room where they are installed.
• Perfect for passive houses, but suitable for every type of house/apartment.
• They can also be installed in bedrooms (UNI 10683 standard, For the installation, and for anything not specifically indicated in the manual, observe local regulations).

Les poêles à pellets avec sortie coaxiale supérieure (Air Tight C)
Pelletöfen mit koaxialem, oberem Rauchauslass (Air Tight C)
Pellet stoves with top coaxial outlet (Air Tight C)

Le principal avantage de la sortie coaxiale réside pendant la phase d'installation, il suffit de pratiquer un seul trou comprenant la sortie des fumées et l'entrée d'air de combustion, ce qui limite les travaux en maçonnerie. En outre, l'air de combustion est préchauffé par les fumées à la sortie, en augmentant ainsi l'efficacité du poêle.

Hauptvorteil des koaxialen Rauchauslasses ist, dass während der Installation nur eine Bohrung vorgesehen werden muss, in der sowohl der Rauchauslass als auch der Verbrennungslufteinlass untergebracht sind, sodass die Maurerarbeiten deutlich reduziert werden.
Die Verbrennungsluft wird zudem durch den abgeführten Rauch vorgewärmt, was die Leistungsfähigkeit des Ofens noch weiter erhöht.

Coaxial outlet main advantage is that just one hole , to fit both smoke outlet and combustion air inlet, is needed on installation, thus reducing the building works amount. in this way, combustion air is also pre.-heated by the outgoing smokes as well, increasing stove efficiency.

INSTALLATION AVEC TUYAU COAXIAL
INSTALLATION MIT KOAXIALES ABGASROHR
COAXIAL PIPE INSTALLATION

Mya Air Tight C

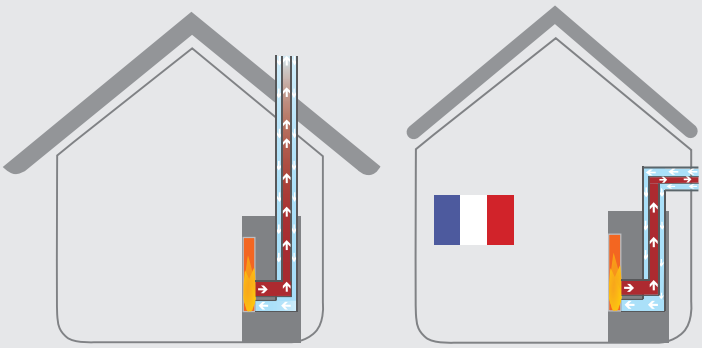

Exemple d'installation avec la sortie des fumées et la prise d'air extérieure coaxiales.
Installationsbeispiel mit Rauchauslass und koaxialem Frischlufteinlass.
Installation example with coaxial smoke outlet and external air inlet.

Mya Air Tight
Mya Air Tight C

6,3 kW_165 m³_58x56xh96 cm

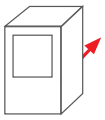

8 Ø
Mya Air Tight

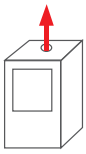

8/13 Ø
Mya Air Tight C

POÊLE À PELLETS ÉTANCHE
_Foyer en fonte
_Programmation journalière/hebdomadaire
En option:
_Kit WI-FI
_Combinateur téléphonique

RAUMLUFTUNABHÄNGIG*
_Feuerraum aus Gusseisen
_Tages-/Wochen-Zeitprogrammierung
Optional:
_Kit WI-FI
_Telefonschalter Ausrüstung

***nach EN-Normenentwurf*

AIR TIGHT PELLET STOVE
_Cast iron combustion chamber
_Daily/weekly program
Optional:
_Kit WI-FI
_telephone switcher

Verre blanc
Glas, weiß
White glass

* Verre gris
Glas, grau
Grey glass

Verre noir
Glas, schwarz
Black glass

Acier et verre gris foncé
Stahl und Glas, dunkelgrau
Steel and dark grey glass

* Jusqu'à épuisement des stocks_ *Solange der Vorrat reicht_* While stocks last

Acier noir
Schwarzer Stahl
Black steel

Ania Air Tight

8 kW_210 m³_54x54xh111 cm

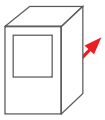

8 Ø

POÊLE À PELLETS ÉTANCHE
_Foyer en fonte
_Programmation journalière/hebdomadaire
_Double porte de fermeture foyer
En option:
_kit WI-FI
_Combinateur téléphonique

RAUMLUFTUNABHÄNGIG*
_Feuerraum aus Gusseisen
_Tages-/Wochen-Zeitprogrammierung
_Doppelte Verschlusstür für Feuerraum
Optional:
_kit WI-FI
_Telefonschalter Ausrüstung

**nach EN-Normenentwurf

AIR TIGHT PELLET STOVE
_Cast iron combustion chamber
_Daily/weekly program
_Double doors on the combustion chamber
Optional:
_kit WI-FI
_Telephone switcher

Verre blanc
Weißes Glas
White glass

Verre noir
Glas schwarz
Black glass

Bild Air Tight C

9,1 kW_235 m³_80x30xh110 cm

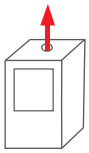

8/13 Ø

POÊLE À PELLETS ÉTANCHE ET CANALISABLE
Poêle compact avec seulement 30 cm de profondeur

_Foyer en fonte
_Programmation journalière/hebdomadaire
_Sortie d'air chaud canalisable, par l'arrière Ø 8 cm
En option:
_Kit WI-FI
_Combinateur téléphonique
_Poignée FIT
_Kit 12, 12 bis, pour canalisation
_Bouches Split, Bent, Origami, Sharp

RAUMLUFTUNABHÄNGIG** UND KANALISIERBAR
"Minimale" Tiefe, nur 30 cm

_Feuerraum aus Gusseisen
_Tages-/Wochen-Zeitprogrammierung
_1 Warmluftkanalisierung hinten Ø 8 cm
Optional:
_Kit WI-FI
_Telefonschalter Ausrüstung
_Griff FIT
_KIT 12 ,12 bis, für die Warmluftverteilung
_Luftauslässen der Warmluftverteilung Split, Bent, Origami, Sharp

AIR TIGHT PELLET STOVE AND DUCTABLE
30 cm deep space-saving stove

_Cast iron combustion chamber
_Daily/weekly program
_1 rear hot air duct, Ø 8 cm
Optional:
_Kit WI-FI
_Telephone switcher
_FIT handle
_kit 12, 12 bis, for warm-air ducting
_Ducting vents Split, Bent, Origami, Sharp

**nach EN-Normenentwurf

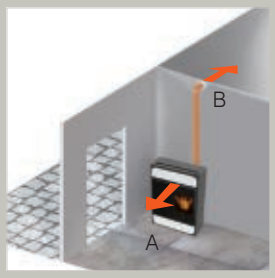

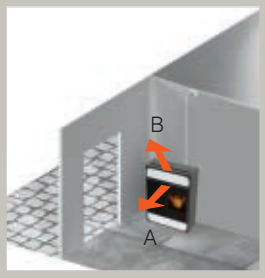

_2 ventilateurs gérables individuellement,
possibilité de détourner l'air chaud canalisée (B)
_2 individuell steuerbare Ventilatoren
Möglichkeit die kanalisierte Warmluft umzulenken (B)
_2 separately-manageable fans
Choice to divert ducted hot air (B)

Pierre ollaire_*Naturstein_Soapstone*

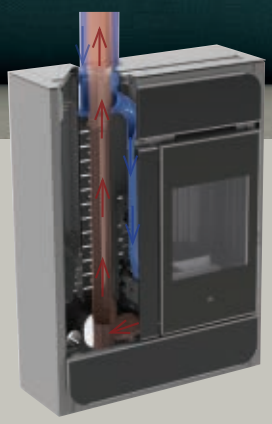

_Céramique blanc opaque
_*Mattweiße Keramik*
_Ceramic matt white

_Céramique noire opaque
_*Matt schwarz Keramik*
_Opaque black ceramic

_Verre noir
_*Schwarzes Glas*
_Black glass

Vyda Air Tight

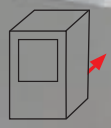

8 Ø

Céramique blanc opaque
Mattweißer Keramik
Ceramic matt white

Céramique gris foncé
Dunkelgrauer Keramik
Ceramic dark grey

Vyda Air Tight C

10 kW_260 m³_55x55x106 cm

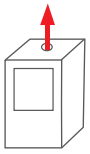

8/13 Ø

POÊLE À PELLETS ÉTANCHE
_Top coulissant pour le chargement du pellets
_Foyer en fonte
_Programmation journalière/hebdomadaire
En option:
_Kit WI-FI
_Combinateur téléphonique

RAUMLUFTUNABHÄNGIG**
_Verschiebbares Oberteil für die Pelletseinfüllung
_Feuerraum aus Gusseisen
_Tages-/Wochen-Zeitprogrammierung
Optional:
_Kit WI-FI
_Telefonschalter Ausrüstung

AIR TIGHT PELLET STOVE
_Sliding top for feeding pellet
_Cast iron combustion chamber
_Daily/weekly program
Optional:
_Kit WI-FI
_Telephone switcher

**nach EN-Normenentwurf

New Rada Air Tight C

*12,8 kW _335 m³_55x55x112,5h cm

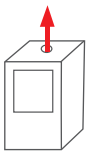

8/13 Ø

POELE À PELLETS ETANCHE ET CANALISABLE
_Top coulissant pour le chargement du pellets
_Foyer en fonte
_Programmation journalière/hebdomadaire
_Sortie d'air chaud canalisable, par l'arrière Ø 6 cm
En option:
_kit WI-FI
_Combinateur téléphonique
_Bouches Split, Bent, Origami, Sharp

RAUMLUFTUNABHÄNGIG** UND KANALISIERBAR
_Verschiebbares Oberteil für die Pelletseinfüllung
_Feuerraum aus Gusseisen
_Tages-/Wochen-Zeitprogrammierung
_1 Warmluftkanalisierung hinten Ø 6 cm
Optional:
_Kit WI-FI
_Telefonschalter Ausrüstung
_Luftauslässen der Warmluftverteilung Split, Bent, Origami, Sharp

AIR TIGHT PELLET STOVE AND DUCTABLE
_Sliding top for feeding pellet
_Cast iron combustion chamber
_Daily/weekly program
_1 rear hot air duct, Ø 6 cm
Optional:
_kit WI-FI
_Telephone switcher
_Ducting vents Split, Bent, Origami, Sharp

**nach EN-Normenentwurf

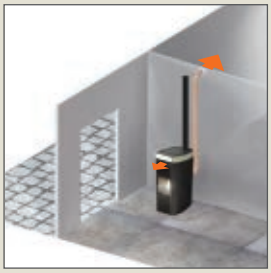

CANALISABLE
KANALISIERBAR
DUCTABLE

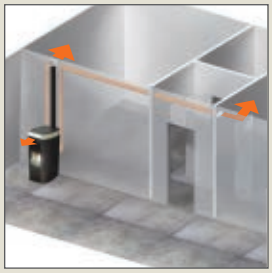

Kit 2ème ventilateur en option
Mit Bausatz für den 2. Lüfter (Optional)
With optional 2nd fan kit

Energy
A++
A+
A
B
C
D
E
F
G

* Puissance atteinte si installée avec canalisation
Erzeugte Leistung bei Installation mit Luftkanalisierung
Achieved power with ducted installation

Acier avec partie supérieure en céramique blanc opaque
Stahl und obere Zierleiste Mattweißer Keramik
Steel and upper insert in Matt white ceramic

New

Rada Air Tight C

Acier avec partie supérieure en céramique noir
Stahl und obere Zierleiste schwarzer Keramik
Steel and upper insert in black ceramic

Slide

4,9 kW_130 m³_46x49xh99,5/100/101

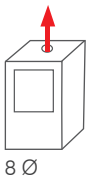

Slide 7

7,1 kW_185 m³_46x49xh99,5/101

POÊLES À PELLETS
_Top coulissant pour le chargement du pellets
_Foyer en fonte
_Programmation journalière/hebdomadaire
En option:
_Kit WI-FI
_Combinateur téléphonique

PELLETSÖFEN
_Verschiebbares Oberteil für die Pelletseinfüllung
_Feuerraum aus Gusseisen
_Tages-/Wochen-Zeitprogrammierung
Optional:
_Kit WI-FI
_Telefonschalter Ausrüstung

PELLET STOVES
_Sliding top for feeding pellet
_Cast iron combustion chamber
_Daily/weekly program
Optional:
_Kit WI-FI
_Telephone switcher

Energy
A++
A+
A
B
C
D
E
F
G

SLIDE, SLIDE 7

Acier noir
Schwarzer Stahl
Black steel

Pierre ollaire
Naturstein
Soapstone

SLIDE

* Verre noir
Schwarzem Glas
Black glass

* Verre blanc
Weißes Glas
White glass

* Marbre rose du Portugal
Rosafarbiger portugiesischer Marmor
Red Portuguese marble

* Marbre Botticino vieilli
Botticino mit Antike-Effekt
Antique Botticino marble

Pierre ollaire
Naturstein
Soapstone

* Jusqu'à épuisement des stocks
Solange der Vorrat reicht
While stocks last

Lille 5 *

5 kW_130 m³_64x58xh80 cm

Lille 8

8,1 kW_210 m³_64x58xh80 cm

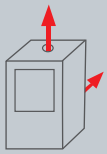

POÊLES À PELLETS
_Complètement en fonte
_Programmation journalière/hebdomadaire
En option:
_Kit WI-FI
_Combinateur téléphonique

PELLETSÖFEN
_Gesamte struktur und Feuerraum aus Gusseisen
_Tages-/Wochen-Zeitprogrammierung
Optional:
_Kit WI-FI
_Telefonschalter Ausrüstung

PELLET STOVES
_Structure and combustion chamber entirely in cast iron
_Daily/weekly program
Optional:
_Kit WI-FI
_Telephone switcher

* Jusqu'à épuisement des stocks
Solange der Vorrat reicht
While stocks last

Energy
A++
A+
A
B
C
D
E
F
G

Fonte noir bouchardé
Gusseisen schwarz mit Riffelung
Embossed black cast iron

Mya Eco

6,3 kW_165 m³_58x56xh96 cm

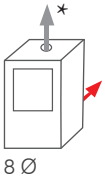

*Optional

POÊLES À PELLETS
_Foyer en fonte
_Programmation journalière/hebdomadaire
En option:
_Kit WI-FI
_Combinateur téléphonique

PELLETSÖFEN
_Feuerraum aus Gusseisen
_Tages-/Wochen-Zeitprogrammierung
Optional:
_Kit WI-FI
_Telefonschalter Ausrüstung

PELLET STOVES
_Cast iron combustion chamber
_Daily/weekly program
Optional:
_Kit WI-FI
_Telephone switcher

Verre noir
Glas, schwarz
Black glass

* Verre gris
Glas, grau
Grey glass

Verre blanc
Glas, weiß
White glass

* Jusqu'à épuisement des stocks
Solange der Vorrat reicht
While stocks last

Acier et verre gris foncé
Stahl und Glas, dunkelgrau
Steel and dark grey glass

Aris Up2

8,2 kW_215 m³_53x55xh97 cm

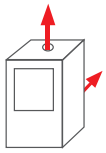

Aris Up Plus

8 kW_210 m³_53x55xh97 cm

POÊLES À PELLETS
Aris Up2, Aris Up Plus:
_Foyer en fonte
_Programmation journalière/hebdomadaire
En option:
_kit WI-FI_Combinateur téléphonique
Aris Up Plus:
_Sortie d'air chaud canalisable, par l'arrière Ø 8 cm
_2 ventilateurs gérables individuellement
En option:
_Kit 12, 12 bis pour canalisation
_Bouches de canalisation Split, Bent, Origami, Sharp.

PELLETSÖFEN
Aris Up2, Aris Up Plus:
_Feuerraum aus Gusseisen
_Tages-/Wochen-Zeitprogrammierung
Optional:
_Kit WI-FI_*Telefonschalter Ausrüstung*
Aris Up Plus:
_1 Warmluftkanalisierung hinten Ø 8 cm
_2 individuell steuerbare Ventilatoren
Optional:
_Kit 12, 12 bis für die Warmluftverteilung
_Luftauslässen der Warmluftverteilung Split, Bent, Origami, Sharp

PELLET STOVES
Aris Up2, Aris Up Plus:
_Cast iron combustion chamber
_Daily/weekly program
Optional:
_Kit WI-FI_Telephone switcher
Aris Up Plus:
_1 rear hot air duct, Ø 8 cm
_2 separately-manageable fans
Optional:
_Kit 12, 12 bis, for warm-air ducting
_Ducting vents Split, Bent, Origami, Sharp

ARIS UP PLUS:
CANALISABLE_*KANALISIERBAR*_DUCTABLE

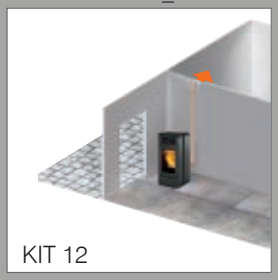

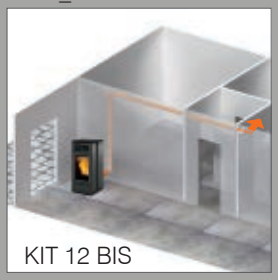

Céramique blanc crème
Keramik cremeweiß
Cream white ceramic

Céramique bordeaux
Keramik bordeaux
Bordeaux ceramic

* Céramique gris
Keramik grau
Grey ceramic

* Céramique parchemin
Keramik pergamentfarben
Parchment ceramic

* Jusqu'à épuisement des stocks
Solange der Vorrat reicht
While stocks last

Acier et céramique bordeaux
Stahl und Bordeaux Keramik
Steel and Bordeaux ceramic

Acier:
Stahl:
Steel:

Céramique blanc crème
Cremeweiß Keramik
Cream white ceramic

*Céramique parchemin
Keramik pergamentfarben
Parchment ceramic

Céramique Gris
Grau Keramik
Grey ceramic

* Jusqu'à épuisement des stocks
Solange der Vorrat reicht
While stocks last

Aris Up2
Aris Up Plus

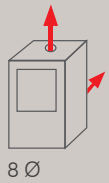

Pierre ollaire
Naturstein
Soapstone

Klik

8,3 kW_215 m³_47x49,5xh100 cm

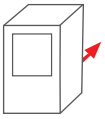

8 Ø

POÊLES À PELLETS
Boutons pratiques sur le dessus pour faciliter l'utilisation
_Structure et foyer en fonte
_Panneau simplifié avec 2 boutons et 2 voyants lumineux
_6 positions de fonctionnement: éteint « OFF »,
puissance 1/2/3, fonction Relax, fonction « TURBO » *B*
_Interrupteur lumineux ON/OFF *E*
_Programmation horaire hebdomadaire
(avec radiocommande en option)
En option:
_Radiocommande
_Kit WI-FI
_Combinateur téléphonique

PELLETSÖFEN
Die vielseitigste Lösung mit Funkfernbedienung oder praktischen Regelknöpfen.
_Struktur und Feuerraum aus Gusseisen
_Vereinfachtes Bedienfeld mit 2 Regelknöpfen und 2 Leuchtanzeigen
_Tages-/Wochen-Zeitprogrammierung (met afstandsbediening optie)
_6 Betriebspositionen: Aus „OFF" Leistung 1/2/3, Funktion Relax, Funktion „TURBO". B
_Beleuchteter Schalter ON/OFF E
Optional:
_Teilesatz Funkfernbedienung mit Empfänger
_kit WI-FI
_Telefonschalter Ausrüstung

PELLET STOVES
The most versatile version,
with remote control or handy knobs.
_Cast iron structure and combustion chamber
_Simplified panel with 2 knobs and 2 warning lights
_6 operating positions: OFF power 1/2/3,
RELAX function (Deactivatable hot air ventilation)
"TURBO" function *B*
_LIGHT ON/OFF switch *E*
_Daily/weekly program
(with remote control optional)
Optional:
_Remote control
_Kit WI-FI
_Combinateur téléphonique

2 boutons:
_Allumage/extinction; puissances
_Allumage retardée programmable
2 voyants lumineux:
_Sonde de niveau granulé: indique que le poêle aura encore une autonomie d'environ une demi-heure C
_Nettoyage du creuset D

2 Regelknöpfe:
_Einschaltung/Ausschaltung; Leistungen
_Programmierbare verzögerte Einschaltung
2 Leuchtanzeigen:
_ Pellet-Füllstandsanzeige: Zeigt an, dass das Produkt noch eine Autonomie von etwa einer halben Stunde hat C _ Reinigung der Brennerschale. D

2 knobs:
_Switching ON/OFF; power rates_programmable delayed switching ON
2 warning lights:
_Pellet level LED: warning product will still operate for max half-an-hour approx. C
_Burning pot cleaning. D

Energy
A++
A+
A
B
C
D
E
F
G

Acier avec partie supérieure en céramique blanc opaque
Stahl mit Oberteil aus Keramik Mattweißer
Steel with top in opaque white ceramic

Nostalgia

Klik

Acier avec partie supérieure en céramique grise foncé
Stahl mit Oberteil aus Keramik Dunkelgrauer
Steel with top in dark grey ceramic

Evia

8,2 kW_215 m³_56x57xh113 cm

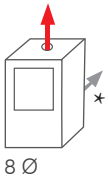

* optional

POÊLES À PELLETS
_Foyer en fonte
_Programmation journalière/hebdomadaire
_Porte externe entièrement en verre
_Double porte de fermeture foyer
En option:
_Kit WI-FI
_Combinateur téléphonique

PELLETSÖFEN
_Feuerraum aus Gusseisen
_Tages-/Wochen-Zeitprogrammierung
_Außentür vollständig aus Glas.
_Doppelte Verschlusstür für Feuerraum
Optional:
_Kit WI-FI
_Telefonschalter Ausrüstung

PELLET STOVES
_Cast iron combustion chamber
_Daily/weekly program
_Fully glazed external door
_Double door on the combustion chamber
Optional:
_Kit WI-FI
_Telephone switcher

Acier bronze
Bronzefarbener Stahl
Bronze steel

Acier noir
Schwarzer Stahl
Black steel

Energy
A++
A+
A
B
C
D
E
F
G

Acier blanc opaque
Mattweiße Stahl
Opaque white steel

Evia

Acier bronze
Bronzefarbener Stahl
Bronze steel

Verre noir
Schwarzes Glas
Black glass

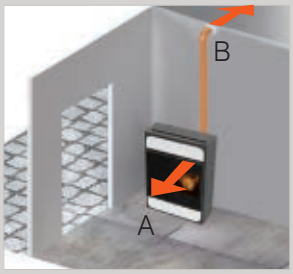

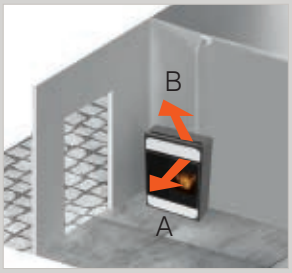

_2 ventilateurs gérables individuellement,
possibilité de détourner l'air chaud canalisée (B)
_*2 individuell steuerbare Ventilatoren*
Möglichkeit die kanalisierte Warmluft umzulenken (B)
_2 separately-manageable fans
Choice to divert ducted hot air (B)

Bild

9,1 kW_235 m³_80x30xh110 cm

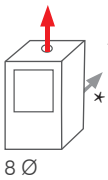

* optional

POÊLE À PELLETS
_Poêle compact avec seulement 30 cm de profondeur
_Foyer en fonte
_Programmation journalière/hebdomadaire
_Sortie d'air chaud canalisable Ø 8 cm
En option:
_Kit WI-FI
_combinateur téléphonique
_Poignée FIT
_Kit 12, 12 bis, pour canalisation
_Bouches Split, Bent, Origami, Sharp

PELLETSÖFEN
_ "minimale" Tiefe, nur 30 cm
_Feuerraum aus Gusseisen
_Tages-/Wochen-Zeitprogrammierung
_1 Warmluftkanalisierung hinten Ø 8 cm
Optional:
_Kit WI-FI
_Telefonschalter Ausrüstung
_Griff FIT
_KIT 12 - 12 bis, für die Warmluftverteilung
_Luftauslässen der Warmluftverteilung Split, Bent, Origami, Sharp

PELLET STOVES
_30 cm deep space-saving stove
_Cast iron combustion chamber
_Daily/weekly program
_1 rear hot air duct, Ø 8 cm
Optional:
_Kit WI-FI
_telephone switcher
_FIT handle
_Kit 12, 12 bis, for warm-air ducting
_Ducting vents Split, Bent, Origami, Sharp

Pierre ollaire
Naturstein
Soapstone

Céramique blanc opaque
Mattweiße Keramik
Ceramic matt white

Céramique noire opaque
Matt schwarz Keramik
Opaque black ceramic

Logo

9,1 kW_235 m³_62x56xh103 cm

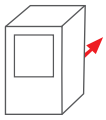

8 Ø

POÊLES À PELLETS
_Structure totalement en fonte
_Panneau synoptique sur le top
_Programmation journalière/hebdomadaire
En option:
_Kit WI-FI
_Combinateur téléphonique

PELLETSÖFEN
_Struktur vollständig aus Gusseisen
_Bedienfeld auf der Oberseite
_Tages-/Wochen-Zeitprogrammierung
Optional:
_Kit WI-FI
_Telephone switcher

PELLET STOVES
_Structure entirely made of cast iron
_Display on top
_Daily/weekly program
Optional:
_Kit WI-FI
_Telephone switcher

Céramique bordeaux
Keramik bordeaux
Bordeaux ceramic

Céramique blanc crème
Keramik altweiß
Cream ceramic

Céramique grise
Keramik grau
Grey ceramic

Céramique Noir
Schwarze Keramik
Black ceramic

Céramique Blanc opaque
Mattweiße Keramik
Opaque ceramic white

* Céramique bleu pétrole
Rohölfarbiger Keramik
Petroleum blue ceramic

* Jusqu'à épuisement des stocks
Solange der Vorrat reicht
While stocks last

Energy
A++
A+
A
B
C
D
E
F
G

Nara

7,1 kW_185 m³_46x49xh99 cm

Nara Plus

9 kW_235 m³_46x49xh99 cm

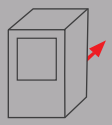

8 Ø

Céramique bordeaux
Bordeaux Keramik
Bordeaux ceramic

POÊLES À PELLETS
Nara, Nara Plus:
_Foyer en fonte
_Programmation journalière/hebdomadaire
En option:
_Kit WI-FI
_Combinateur téléphonique
Nara Plus:
_Sortie d'air chaud canalisable Ø 6 cm
_2 ventilateurs gérables individuellement
En option:
_Bouches de canalisation Split, Bent, Origami, Sharp
_Adaptateur de 6 à 8 cm de diamètre
_Kit 12, kit 12 bis pour canalisation

PELLETSÖFEN
Nara, Nara Plus:
_Feuerraum aus Gusseisen
_Tages-/Wochen-Zeitprogrammierung
Optional:
_Kit WI-FI
_Telefonschalter Ausrüstung
Nara Plus:
_1 Warmluftkanalisierung hinten Ø 6 cm
_2 individuell steuerbare Ventilatoren
Optional:
_Luftauslässen der Warmluftverteilung Split, Bent, Origami, Sharp
_Adapter von Ø 6 auf 8 cm
_Kit 12, kit 12 bis für die Warmluftverteilung

PELLET STOVES
Nara, Nara Plus:
_Cast iron combustion chamber
_Daily/weekly program
Optional:
_Kit WI-FI
_Telephone switcher
Nara Plus:
_1 rear hot air duct, Ø 6 cm
_2 separately-manageable fans
Optional:
_Ducting vents Split, Bent, Origami, Sharp
_Adaptor from Ø 6 to 8 cm
_Kit 12, kit 12 bis, for warm-air ducting

NARA PLUS:
CANALISABLE_*KANALISIERBAR*_DUCTABLE

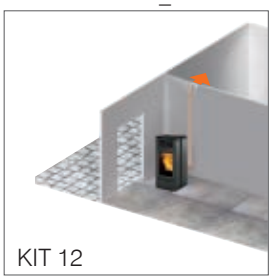

KIT 12

KIT 12 BIS

Cherie Up

11,2 kW_290 m³_62x57xh115 cm

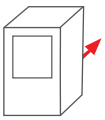

8 Ø

POÊLES À PELLETS
_Structure et foyer en fonte
_Programmation journalière/hebdomadaire
_2 sorties d'air chaud canalisables à l'arrière Ø 8 cm
En option:
_Kit WI-FI
_Combinateur téléphonique
_Kit 12, 12 bis pour canalisation
_Adaptateur de 8 à 6 cm de diamètre
_Bouches Split, Bent, Origami, Sharp.

PELLETSÖFEN
_Struktur und Feuerraum aus Gusseisen
_Tages-/Wochen-Zeitprogrammierung
_2 Ausgänge für Warmluftkanalisierung an der Rückseite Ø 8 cm
Optional:
_Kit WI-FI_Telefonschalter Ausrüstung
_Kit 12, 12 bis für die Warmluftverteilung
_Adapter von Ø 8 auf 6 cm
_Luftauslässen der Warmluftverteilung Split, Bent, Origami, Sharp

PELLET STOVES
_Cast iron structure and combustion chamber
_Daily/weekly program
_2 rear hot-air duct outlets Ø 8 cm
Optional:
_Kit WI-FI_telephone switcher
_Kit 12, 12 bis, for warm-air ducting
_Adaptor from Ø 8 to 6 cm
_Ducting vents Split, Bent, Origami, Sharp

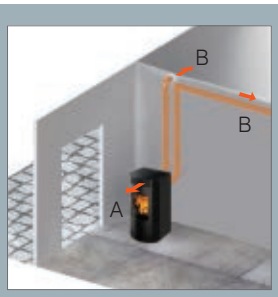

_2 ventilateurs gérables individuellement, possibilité de détourner l'air chaud canalisée (B)
_2 individuell steuerbare Ventilatoren Möglichkeit die kanalisierte Warmluft umzulenken (B)
_2 separately-manageable fans Choice to divert ducted hot air (B)

Verre blanc
Glas, weiß
White glass

Verre noir
Glas, schwarz
Black glass

Céramique blanc crème
Cremeweiß Keramik
Cream white ceramic

Céramique bordeaux
Keramik bordeaux
Bordeaux ceramic

Céramique gris foncé
Keramik Dunkelgraue
Dark grey ceramic

Céramique poivre et sel
Keramik mit Salz-und-Pfeffer-Optik
Salt and pepper ceramic

Pierre ollaire
Naturstein
Soapstone

Acier gris foncé
Dunkelgraue Stahl
Dark grey steel

Acier blanc opaque
Mattweiße Stahl
Opaque white steel

* Acier bordeaux
Bordeaux-Stahl
Bordeaux steel

Cherie Up

Acier bronze
Bronzefarbener Stahl
Bronze steel

* Jusqu'à épuisement des stocks
Solange der Vorrat reicht
While stocks last

Acer et céramique blanc crème
Stahl und Keramik cremeweiß
Steel and cream white ceramic

Céramique bordeaux
Bordeaux Keramik
Bordeaux ceramic

Céramique parchemin
Pergamentfarben Keramik
Parchment ceramic

Céramique blanc crème
Cremeweiß Keramik
Cream white ceramic

Sally
Sally Plus

12 kW_315 m³_57x62xh111 cm

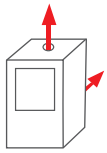

POÊLES À PELLETS
_Foyer en fonte et acier
_Programmation journalière/hebdomadaire
_Sally Plus: 1 sortie d'air chaud canalisable, par l'arrière Ø 10 cm
En option:
_Kit WI-FI
_Combinateur téléphonique
_Kit de conversion de Sally à Sally Plus avec canalisation
_Sally Plus: kit 11, kit 11 bis pour canalisation

PELLETSÖFEN
_Feuerraum aus Gusseisen und Stahl
_Tages-/Wochen-Zeitprogrammierung
_Sally Plus: 1 Warmluftkanalisierung hinten Ø 10 cm
Optional:
_kit WI-FI
_Telefonschalter Ausrüstung
_Adapterbausatz BASIS/KANALSYSTEM (Sally Plus)
_Sally Plus: kit 11, kit 11 bis für die Warmluftverteilung

PELLET STOVES
_Cast iron combustion chamber
_Daily/weekly program
_Sally Plus: 1 rear hot air duct, Ø 10 cm
Optional:
_Kit WI-FI
_Telephone switcher
_Kit to transform BASIC installation into DUCTED installation (Sally Plus)
_Sally Plus: kit 11, kit 11 bis, for warm-air ducting

Acer gris:
Stahl dunkelgrau:
Dark grey steel:

céramique grise
grauer Keramik
grey *ceramic*

céramique bordeaux
bordeaux Keramik
bordeaux ceramic

SALLY PLUS:
CANALISABLE_*KANALISIERBAR*_DUCTABLE

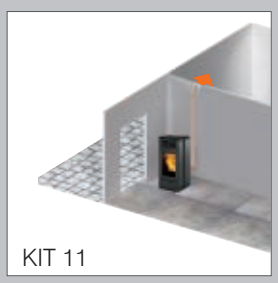
KIT 11

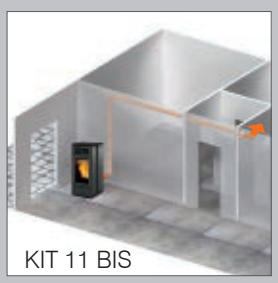
KIT 11 BIS

Blade

12,1 kW_315 m³_90x34,5xh113 cm

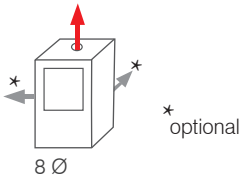

POÊLE À PELLETS
Compact, 34,5 cm die profondeur
_Foyer en fonte
_Programmation journalière/hebdomadaire
_Air chaud canalisable par l'arrière et latéral droit Ø 6 cm
_2 ventilateurs gérables individuellement
En option:
_Kit WI-FI_Combinateur téléphonique
_Bocchette Split, Bent, Origami, Sharp
_Kit 2ème ventilateur pour canalisation, à monter sur le poêle pour chauffer une pièce supplémentaire
_Kit de ventilation ambiante non canalisée
(Pour orienter la totalité de l'air dans la pièce de installazion, au casoù le poêle n'est pas canalisé)

PELLETSÖFEN
"Minimale" Tiefe, nur 34,5 cm
_Feuerraum aus Gusseisen
_Tages-/Wochen-Zeitprogrammierung
_Warmluft seitlich rechts oder hinten ableitbar
_2 individuell steuerbare Ventilatoren
Optional:
_Kit WI-FI_Telefonschalter Ausrüstung
_Kit 2° Ventilator für das Leitungssystem, auf den Ofen Stellen, um einen weiteren Ort abzukühlen.
_Luftauslässen der Warmluftverteilung Split, Bent, Origami, Sharp
_Kit für nicht kanalisierte umgebungsluft

PELLET STOVES
Just 34,5 cm deep
_Cast iron combustion chamber
_Daily/weekly program
_Ductable hot air on rear and right side Ø 6 cm
_2 separately-manageable fans
Optional:
_kit WI-FI_telephone switcher
_2nd fan, kit for ducting to assemble on the stove to heat an additional premises.
_Ducting vents Split, Bent, Origami, Sharp
_Room air ventilation kit not ducted

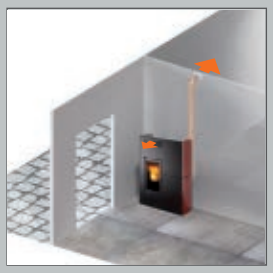

_1 ventilateur d'air ambiant + 1 ventilateur pour canalisation
_1 Ventilator für die Raumluft + 1 Ventilator für das Leitungssystem
_1 ambient air fan + 1 fan for ducting

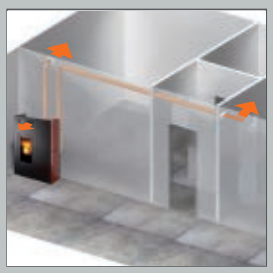

Avec le kit 2ème ventilateur accessoire en option
Mit Bausatz für den 2. Lüfter (Optional)
With optional 2nd fan kit

Pierre ollaire
Naturstein
Soapstone

Energy
A++
A+
A
B
C
D
E
F
G

Blade

98x34,5xh113 cm

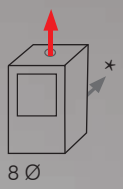

* optional

* Céramique bordeaux
Keramik bordeaux
Bordeaux ceramic

* Jusqu'à épuisement des stocks
Solange der Vorrat reicht
While stocks last

* Céramique blanc opaque
Mattweiße Keramik
Opaque white ceramic

* Céramique noir brillant
Glänzende schwarze Keramik
Glossy black ceramic

Blade

90x34,5xh113 cm

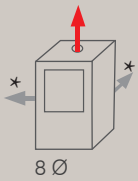

* optional

Acier blanc opaque
Mattweiß Stahl
Opaque white steel

Acier noir
Schwarzer Stahl
Black steel

Acier bronze
Bronzefarbener Stahl
Bronze steel

Acier bordeaux
Bordeaux-Stahl
Bordeaux steel

Pierre ollaire
Speckstein
Soapstone

Céramique blanc opaque
Mattweißer Keramik
Matt white ceramic

Céramique gris foncé
Dunkelgrauer Keramik
Dark grey ceramic

Energy
A++
A+
A
B
C
D
E
F
G

sistema LEONARDO Patented · NIGHT · RELAX · R

Vyda

14,3 kW_375 m³_62,5x61,5xh121,5 cm

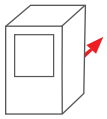

8 Ø

POÊLES À PELLETS
_Foyer en fonte
_Programmation journalière/hebdomadaire
_2 sorties d'air chaud canalisables à l'arrière Ø 8 cm
En option:
_kit WI-FI
_Combinateur téléphonique
_Kit 12, 12 bis pour canalisation
_Bouches Split, Bent, Origami, Sharp.

PELLETSÖFEN
_Feuerraum aus Gusseisen
_Tages-/Wochen-Zeitprogrammierung
_2 Ausgänge für Warmluftkanalisierung an der Rückseite Ø 8 cm
Optional:
_Kit WI-FI
_Telefonschalter Ausrüstung
_Kit 12, 12 bis für die Warmluftverteilung
_Luftauslässen der Warmluftverteilung Split, Bent, Origami, Sharp

PELLET STOVES
_Cast iron combustion chamber
_Daily/weekly program
_2 rear hot-air duct outlets Ø 8 cm
Optional:
_Kit WI-FI
_Telephone switcher
_Kit 12, 12 bis, for warm-air ducting
_Ducting vents Split, Bent, Origami, Sharp

New
Est également disponible dans la version
Ist auch verfügbar in der EKleaner-Version
Is also available in the EKleaner version

EKleaner Patent pending

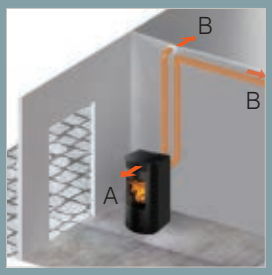

_2 ventilateurs gérables individuellement, possibilité de détourner l'air chaud canalisée (B)
_2 individuell steuerbare Ventilatoren Möglichkeit die kanalisierte Warmluft umzulenken (B)
_2 separately-manageable fans Choice to divert ducted hot air (B)

Kira

14,3 kW_375 m³_65x63xh123,5 cm

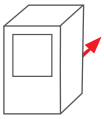

8 Ø

POÊLES À PELLETS
_Foyer en fonte
_Programmation journalière/hebdomadaire
_2 sorties d'air chaud canalisables à l'arrière Ø 8 cm
En option:
_Kit WI-FI
_Combinateur téléphonique
_Kit 12, 12 bis pour canalisation
_Bouches Split, Bent, Origami, Sharp.

PELLETSÖFEN
_Feuerraum aus Gusseisen
_Tages-/Wochen-Zeitprogrammierung
_2 Ausgänge für Warmluftkanalisierung an der Rückseite Ø 8 cm
Optional:
_Kit WI-FI_Telefonschalter Ausrüstung
_Kit 12, 12 bis für die Warmluftverteilung
_Luftauslässen der Warmluftverteilung Split, Bent, Origami, Sharp

PELLET STOVES
_Cast iron combustion chamber
_Daily/weekly program
_2 rear hot-air duct outlets Ø 8 cm
Optional:
_Kit WI-FI_telephone switcher
_Kit 12, 12 bis, for warm-air ducting
_Ducting vents Split, Bent, Origami, Sharp

New

Est également disponible dans la version
Ist auch verfügbar in der EKleaner-Version
Is also available in the EKleaner version

EKleaner
Patent pending

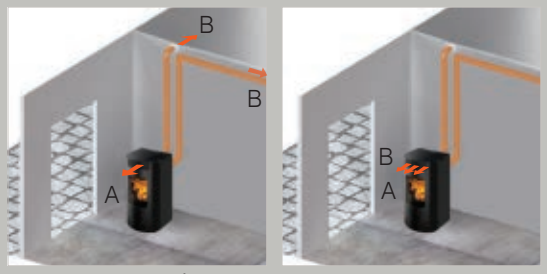

_2 ventilateurs gérables individuellement, possibilité de détourner l'air chaud canalisée (B)
_2 individuell steuerbare Ventilatoren Möglichkeit die kanalisierte Warmluft umzulenken (B)
_2 separately-manageable fans Choice to divert ducted hot air (B)

Céramique blanc crème
Cremeweiß Keramik
Cream white ceramic

Céramique bordeaux
Keramik bordeaux
Bordeaux ceramic

Céramique parchemin
Keramik pergamentfarben
Parchment ceramic

Energy
A++
A+
A
B
C
D
E
F
G

Dame Air Tight *

6 kW_155 m³_104x33,5xh110 cm

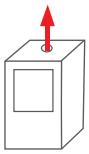

8 Ø

POÊLE À PELLETS ÉTANCHE ET CANALISABLE
Compact, 33,5 cm die profondeur
_Foyer en vermiculite
_Programmation journalière/hebdomadaire
_Sortie d'air chaud canalisable, par l'arrière Ø 8 cm
En option:
_Kit WI-FI
_Combinateur téléphonique
_Kit 12, 12 bis, pour canalisation

RAUMLUFTUNABHÄNGIG** UND KANALISIERBAR
"Minimale" Tiefe, nur 33,5 cm
_Feuerraum aus Vermiculite
_Tages-/Wochen-Zeitprogrammierung
_1 Warmluftkanalisierung hinten Ø 8 cm
Optional:
_Kit WI-FI
_Telefonschalter Ausrüstung
_Kit 12 - 12 bis, für die Warmluftverteilung

AIR TIGHT PELLET STOVE AND DUCTABLE
Just 33,5 cm deep
_Vermiculite combustion chamber
_Daily/weekly program
_1 rear hot air duct, Ø 8 cm
_NIGHT function_RELAX function
Optional:
_Kit WI-FI
_Telephone switcher
_Kit 12, 12 bis, for warm-air ducting

*nach EN-Normenentwurf

* Jusqu'à épuisement des stocks
Solange der Vorrat reicht
While stocks last

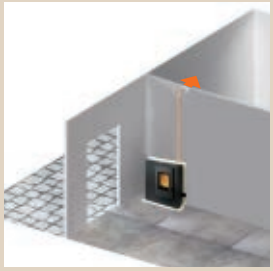

kit 12

Kit 12 bis

** Kit Revêtements
Verkleidungs-Kit
Coverings kit
(optional)

Acier, marbre
Stahl, marbre
Steel, marble

Energy
A++
A+
A
B
C
D
E
F
G

Lou Air Tight *

8 kW_210 m³_46x52xh112 cm

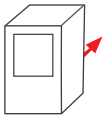

8 Ø

POÊLE À PELLETS ÉTANCHE
_Foyer en Vermiculite
_Programmation journalière/hebdomadaire
En option:
_Kit WI-FI
_Combinateur téléphonique
_Foyer en fonte

RAUMLUFTUNABHÄNGIG*
_Feuerraum aus Vermiculite
_Tages-/Wochen-Zeitprogrammierung
Optional:
_Kit WI-FI
_Telefonschalter Ausrüstung
_Feuerraum aus Gusseisen

AIR TIGHT PELLET STOVE
_Vermiculite combustion chamber
_Daily/weekly program
Optional:
_Kit WI-FI
_Telephone switcher
_Cast iron combustion chamber

*nach EN-Normenentwurf

* Jusqu'à épuisement des stocks
Solange der Vorrat reicht
While stocks last

Double fermeture réservoir
Doppeltes Behälterschließsystem
Double closure on the hopper

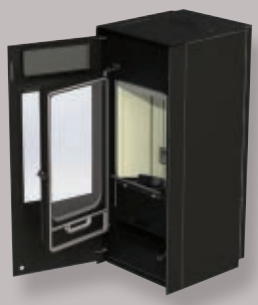

Double porte de fermeture foyer
Doppelte Verschlusstür für Feuerraum
Double doors on the combustion chamber

Acier gris anthracite
Anthrazit grau Stahl
Grey anthracite steel

Energy
A++
A+
A
B
C
D
E
F
G

Kikka*

8 kW_210 m³_43x51xh93 cm

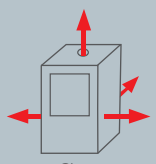

POÊLES À PELLETS
_Foyer en fonte et acier
_Panneau synoptique sur le top
_Programmation journalière/hebdomadaire
_Porte externe entièrement en verre

PELLETSÖFEN
_Feuerraum aus Gusseisen und Stahl
_Bedienfeld am Oberteil
_Tages-/Wochen-Zeitprogrammierung
_Außentür vollständig aus Glas.

PELLET STOVES
_Cast iron and steel combustion chamber
_Display on top
_Daily/weekly program
_Fully glazed external door

*Jusqu'à épuisement des stocks
Solange der Vorrat reicht
While stocks last

Energy
A++
A+
A
B
C
D
E
F
G

Acier noir et verre sérigraphié noir
Stahl und Glas mit schwarzem Siebdruck
Black steel and black silkscreen-printed glass

Céramique blanc opaque
Mattweiß Keramik
White ceramic opaque

Céramique noire
Keramik schwarz
Black ceramic

Céramique bordeaux
Keramik bordeaux
Bordeaux ceramic

Tiny *

9 kW_235 m³_90x26xh121 cm

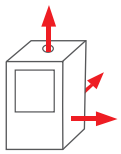

8 Ø

POÊLE À PELLETS
Compact, 26 cm die profondeur
_Foyer en fonte
_Porte externe entièrement en verre
_Programmation journalière/hebdomadaire
_Sortie d'air chaud canalisable Ø 8 cm
_Réglage manuel par levier de la canalisation
En option:
_Kit WI-FI
_Combinateur téléphonique
_Kit 8, pour canalisation

PELLETSÖFEN
"Minimale" Tiefe, nur 26 cm
_Feuerraum aus Gusseisen
_Außentür vollständig aus Glas.
_Tages-/Wochen-Zeitprogrammierung
_1 Warmluftkanalisierung Ø 8 cm
_Manuelle Einstellung der Warmluftkanalisierung mit einem Hebel
Optional:
_Kit WI-FI
_Telefonschalter Ausrüstung
_Kit 8, für die Warmluftverteilung

PELLET STOVES
Just 26 cm deep
_Cast iron combustion chamber
_Fully glazed external door
_Daily/weekly program
_1 hot air duct, Ø 8 cm
_Manual regulation of the ducting using a lever
Optional:
_Kit WI-FI
_Telephone switcher
_Kit 8 for warm-air ducting

* Jusqu'à épuisement des stocks
Solange der Vorrat reicht
While stocks last

_Alternatives pour sortie de fumée et conduits d'air chaud par le top (A) par l'arrière (B) par le coté (C)
_Alternativen für Rauchauslass und Warmluftauslass Von der Oberseite (A) Von der Rückseite (B) Von der Seite (C)
_Alternatives for smoke outlet and warm air channels from the top (A) the rear (B) the side (C).

Energy
A++
A+
A
B
C
D
E
F
G

Acier gris
Grauer Stahl
Grey steel

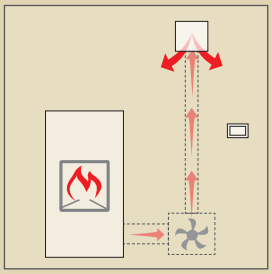

KIT AIR DIFFUSER

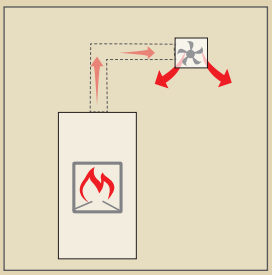

Basic V, Split V, Bent V,
Sharp V, Origami V

Pierre ollaire
Naturstein
Soapstone

Acier noir
Schwarzer Stahl
Black steel

Acier bronzé
Bronzefarbener Stahl
Bronze steel

Tally 8

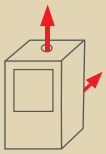

8 kW_210 m³ _50x50xh128 cm

h131cm (Pierre ollaire, *Naturstein*, Soapstone)

POÊLES À BOIS
_Foyer en vermiculite
_Porte à fermeture automatique avec amortisseur
_Chambre de combustion à haut rendement
_Compartiment porte-bois
_Air chaud à convection naturelle
_Réglage de l'air de combustion au moyen de la commande
En option:
_Kit allumage automatique
_Foyer en fonte
_Kit Air Diffuser
_Bouches Split V, Bent V, Origami V, Sharp V, Basic V

HOLZÖFEN
_Feuerraum aus Vermiculite
_Automatische Türschließung
_Brennkammer mit hoher Leistung
_Natürliche Belüftung
_Holzablagefach
_Regulation der Verbrennungsluft mit Steuerung
Optional:
_Kit automatisches Einschalten
_Feuerraum aus Gusseisen
_Kit Air Diffuser
_Luftauslässen der Warmluftverteilung Split V, Bent V, Origami V, Sharp V, Basic V

WOOD BURNING STOVES
_Vermiculite combustion chamber
_Automatic door closure with shock absorber
_High yield combustion compartment
_Natural convection
_Wood compartment
_Combustion air adjustment via command
Optional:
_Automatic switch on kit
_Cast iron combustion chamber
_Kit Air Diffuser
_Ducting vents Split V, Bent V, Origami V, Sharp V, Basic V

_Kit tiroir pour le rangement du bois
_Kit stahlschwarzes Holzgehäuse
_Black steel wooden drawer kit

Tally 8 (optional)
Tally 8 Up

Tally 8 Up

_Vitre rond
_Rundes Glas
_Round glass

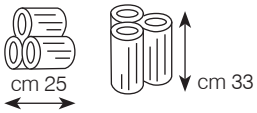

Acier gris
Grauer Stahl
Grey steel

Acier noir
Schwarzer Stahl
Black steel

Pierre ollaire
Naturstein
Soapstone

Pierre ollaire
Naturstein
Soapstone

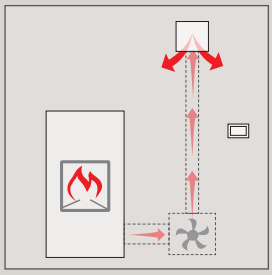

KIT AIR DIFFUSER

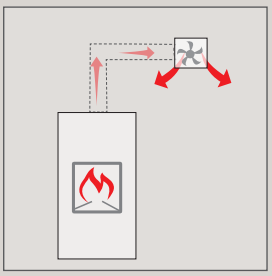

Basic V, Split V, Bent V,
Sharp V, Origami V

Acier gris
Grauer Stahl
Grey steel

Acier noir
Schwarzer Stahl
Black steel

Acier bronzé
Bronzefarbener Stahl
Bronze steel

Tally 8 Up s

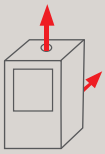

8 kW _210 m³ _50x50xh176 cm

h179 cm (Pierre ollaire, *Naturstein*, Soapstone)

_Vitre rond
_*Rundes Glas*
_Round glass

POÊLES À BOIS
_Caractéristiques comme Tally 8 (page 73)

HOLZÖFEN
_*Gleiche Eigenschaften wie Tally 8 (seite73)*

WOOD BURNING STOVES
_Same features as Tally 8 (page 73)

Prédisposés pour le kit de pierre réfractaire (Kit en option)
La partie supérieure avec des anneaux réfractaires permet d'accumuler de la chaleur et de la libérer de manière prolongée pour réchauffer la maison, y compris dans les heures suivant le dernier chargement de bois. Si l'on charge le bois le soir, le matin on trouve les braises prêtes pour un allumage rapide.

Ausgestattet für Speicher (optionales Kit)
Der obere Teil mit hitzebeständigen Ringen macht die Ansammlung von Hitze für längere Zeit möglich, um das Haus auch in den Stunden nach der letzten Beladung mit Holz zu erwärmen. Beladen Sie den Ofen am Abend und am Morgen finden Sie Kohlen bereit für eine neue Zündung.

Prepared for accumulation (kit optional)
The top with refractory rings allows prolonged heat accumulation to heat the house, even for hours after the last wood was loaded. Load at night and a new switch switches on in the morning.

Partie supérieure avec anneaux réfractaires.

Oberer Teil mit hitzebeständigen Ringen.

Top with refractory rings.

(kit optional)

_Kit tiroir pour le rangement du bois
_*Kit stahlschwarzes Holzgehäuse*
_Black steel wooden drawer kit

Tally 8 Up s
Tally 8 s (optional)

Tally 8 s

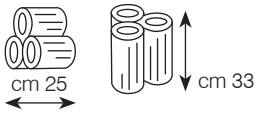

Acier noir
Schwarzer Stahl
Black steel

Acier gris
Grauer Stahl
Grey steel

Pierre ollaire
Naturstein
Soapstone

Acier bronzé
Bronzefarbener Stahl
Bronze steel

Fiord *

8 kW_210 m³_47x41,5xh133,5 cm

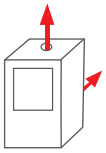

15 Ø

POÊLES À BOIS
_Foyer en vermiculite
_Porte à fermeture automatique avec amortisseur
_Compartiment porte-bois
_Air chaud à convection naturelle
_Réglage de l'air de combustion au moyen de la commande
En option:
_Kit allumage automatique
_Foyer en fonte
_Kit Air Diffuser
_Bouches Split V, Bent V, Origami V, Sharp V, Basic V

HOLZÖFEN
_Feuerraum aus Vermiculite
_Automatische Türschließung
_Natürliche Belüftung
_Holzablagefach
_Regulation der Verbrennungsluft mit Steuerung
Optional:
_Kit automatisches Einschalten
_Feuerraum aus Gusseisen
_Kit Air Diffuser
_Luftauslässen der Warmluftverteilung Split V, Bent V, Origami V, Sharp V, Basic V

WOOD BURNING STOVES
_Vermiculite combustion chamber
_Automatic door closure with shock absorber
_Natural convection
_Wood compartment
_Combustion air adjustment via command
Optional:
_Automatic switch on kit
_Cast iron combustion chamber
_Kit Air Diffuser
_Ducting vents Split V, Bent V, Origami V, Sharp V, Basic V

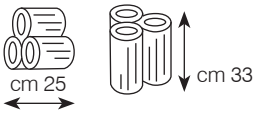

*Jusqu'à épuisement des stocks
Solange der Vorrat reicht
While stocks last

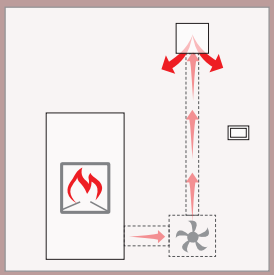

KIT AIR DIFFUSER

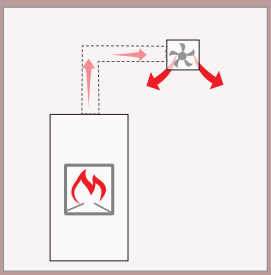

Basic V, Split V, Bent V, Sharp V, Origami V

Acier noir et pierre ollaire
Schwarzer Stahl und Naturstein
Black steel and soapstone

Acier noir
Schwarzer Stahl
Black steel

Energy
A++
A+
A
B
C
D
E
F
G

Pellkamin 8

8,1 kW_210 m³_74x46xh49 cm

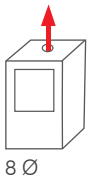

_Façade en fonte
_*Front aus Gusseisen*
_Cast iron front

Pellkamin 10

10,4 kW_270 m³_74x46xh49 cm

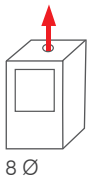

_Façade avec insert en céramique noire
_*Front mit Keramikeinsatz Schwarz*
_Front with black ceramic insert

PELLKAMIN 8_PELLKAMIN 10:

INSERTS À PELLETS
_Foyer en fonte
_Programmation horaire hebdomadaire
En option:
_Kit WI-FI
_Combinateur téléphonique
_Chevalet pour installation à foyer fermé
_Kit tiroir de chargement frontal
_Kit de chargement par trappe par glissement

PELLETS-EINSÄTZE
_Feuerraum aus Gusseisen
_Tages-/Wochen-Zeitprogrammierung
Optional:
_Kit WI-FI
_Telefonschalter Ausrüstung
_Montagegestell für Installation als geschlossener Feuerraum
_Bausatz Auffüllschublade für die Frontbefüllung
_Bausatz Befüllungssystem mit Rutsch

PELLET INSERTS
_Cast iron combustion chamber
_Daily/weekly program
Optional:
_Kit WI-FI
_Telephone switcher
_Rack for installation as a closed combustion chamber
_Front loading tray kit
_Hatch loading kit with chute

_LE CHARGEMENT DES GRANULÉS PEUT ÊTRE EFFECTUÉ DE 3 FAÇONS:
_3 PELLETBEFÜLLUNG ARTEN:
_THE PELLETS CAN BE LOADED IN 3 DIFFERENT WAYS:

avec insert ÉTEINT /bei AUSGESCHALTETEM Einsatz / *with insert OFF*

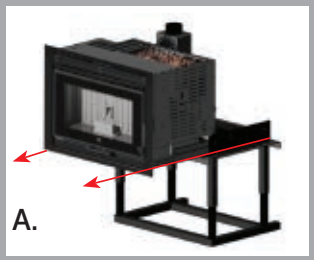

Chargement des granulés par extraction de l'insert sur des glissières.

Beladung der Pellets durch Herausziehen des Einsatzes auf Schienen.

Extraction insert pellet loading on runners.

avec insert EN FONCTION / bei EINGESCHALTETEM Einsatz / *with insert ON*

Chargement à l'aide du tiroir frontale (en option).

Beladung mit vorderer Schublade (Optional).

Loading with frontal load tray (optional).

Chargement avec la trappe par le haut (en option).

Beladung durch Einfüllstutzen (Optional).

Trapdoor loading (optional).

Pellkamin 12

12,1 kW_315 m³

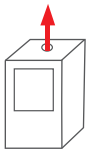

8 Ø

CHEMINÉES À PELLETS
_Foyer en fonte
_Programmation horaire hebdomadaire
En option:
_kit WI-FI
_combinateur téléphonique
_chevalet réglable en hauteur

PELLETS-KAMINEINSÄTZE
_Feuerraum aus Gusseisen
_Tages-/Wochen-Zeitprogrammierung
Optional:
_Kit WI-FI
_Telefonschalter Ausrüstung
_Gestell zur Einstellung der Höhe

PELLET FIREPLACES
_Cast iron combustion chamber
_Daily/weekly program
Optional:
_Kit WI-FI
_Telephone switcher
_Height adjustable stand

RELAX

_Ventilation air chaud désactivable
_Ausschaltbares Warmluftgebläse
_Deactivatable hot air ventilation

Energy
A++
A+
A
B
C
D
E
F
G

CONFIGURATION AVEC KIT AIR-DIFFUSER
KONFIGURATIONEN MIT DAS AIR DIFFUSER KIT
CONFIGURATIONS WITH THE AIR DIFFUSER KIT

A / B

_2 bouches LABEL, kit de ventilation et cadre d'encadrement, ventilation déportée
_2 LABEL Luftdurchlässe, Ventilator-Teilesatz und Rahmen, Warmluftkanalisierung
_2 LABEL vents, ventilation kit and frame ducted ventilation

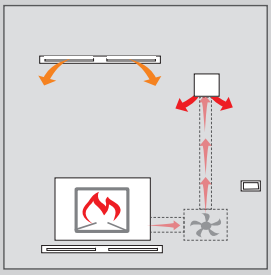

Optional
KIT AIR DIFFUSER

CONFIGURATION AVEC BOUCHES VENTILÉES
KONFIGURATIONEN MIT WARMLUFTAUSLÄSSE MIT VENTILATOR
CONFIGURATIONS WITH VENTILATED AIR VENTS

C / D

_2 bouches LABEL cm 90x7, cadre d'encadremen
_2 LABEL Luftdurchlässe und Rahmen
_2 LABEL vents and frame

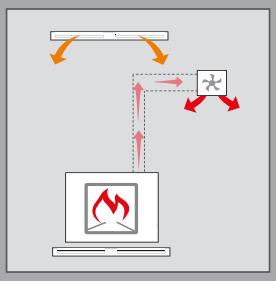

Optional
Basic V, Split V, Bent V, Sharp V, Origami V

CONFIGURATION AVEC VENTILATION FRONTAL
KONFIGURATIONEN MIT WARMLUFTGEBLÄSE
CONFIGURATIONS WITH FRONT AIR

E / F

_ kit de ventilation et cadre d'encadrement, ventilation intégrée
2 bouches LABEL
_frontseitiges Ausblasgitter und Rahmen, integriertes Warmluftgebläse
2 LABEL Luftdurchlässe
_ front air and frame, built-in ventilation. 2 LABEL vents.

A

* _CHARGEMENT PAR LA TRAPPE
_*PELLET-EINFÜLLRUTSCHE*
_HATCH LOADING

_93x60,5xh58 cm

B

** _CHARGEMENT AVEC TIROIR
_*PELLET-EINFÜLLSCHUBLADE*
_TRAY LOADING

_93x63xh75 cm

C

_93x60,5xh58 cm

D

_93x63xh75 cm

E

_93x63xh79 cm

F

_93x63xh87 cm

Firebox Luce Plus

9,6 kW_250 m³

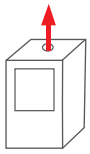

20 Ø

54 • 65x45xh61 cm
62 • 70x50xh68 cm

INSERTS À BOIS
_Foyer en fonte
_Post-combustion
_Système de nettoyage vitre
_2 sorties d'air chaud canalisables
En option:
_Régulateur électronique de la ventilation **(A)** page 83
_Chevalet réglable en hauteur
_Kit pour canalisation (Kit UNO, kit DUE, kit TRE)
_Bouches Split V, Bent V, Origami V, Sharp V, Basic V

HOLZ-EINSÄTZE
_Feuerraum aus Gusseisen
_Nachbrennsystem
_Glasspülung
_2 Ausgänge für Warmluftkanalisierung
Optional:
_Kontrolleinheit des Warmluftgebläse **(A)** *seite 83*
_Tragegestell
_Kit für die Warmluftverteilung (Kit UNO, kit DUE, kit TRE)
_Luftauslässen der Warmluftverteilung Split V, Bent V, Origami V, Sharp V, Basic V

WOOD INSERTS
_Cast iron combustion chamber
_Post-combustion system
_Glass cleaning system
_2 hot-air duct outlets
Optional:
_Forced ventilation control unit **(A)** page 83
_Adjustable stand
_Kits for warm-air ducting (Kit UNO, kit DUE, kit TRE)
_Ducting vents Split V, Bent V, Origami V, Sharp V, Basic V

Kit UNO, kit DUE, kit TRE

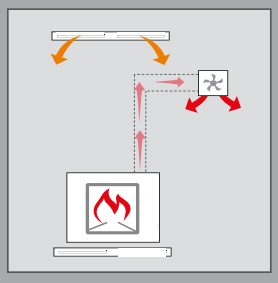

Basic V, Split V, Bent V, Sharp V, Origami V

Inwood2 70

9 kW_235 m³_70x51xh55 cm

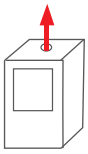

_Vitre latérale gauche/droite
_*Links-/rechtsseitige Glasscheibe*
_Left/right side glass

Inwood3 70

9 kW_235 m³_72x51xh55 cm

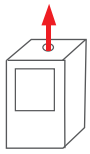

_Vitre à trois faces
_*Dreiseitige Verglasung*
_Three-sided glass

INSERTS À BOIS
_Foyer au choix: Ecokeram, vermiculite
_Système de nettoyage vitre
_Post-combustion
_Régulateur électronique de la ventilation **(A)**
_2 sorties d'air chaud canalisables
En option:
_Poignée FIT
_Chevalet universel
_Kit Air Diffuser

HOLZ-EINSÄTZE
_*Wählbare Feuerräume: Ecokeram, vermiculite*
_*Nachbrennsystem*
_*Glasspülung*
_*2 Ausgänge für Warmluftkanalisierung*
_*Kontrolleinheit des Warmluftgebläse* ***(A)***
Optional:
_*Griff FIT*
_*Untergestell*
_*Kit Air Diffuser*

WOOD INSERTS
_Choice of combustion chambers: Ecokeram, vermiculite
_Post-combustion system
_Glass cleaning system
_2 hot-air duct outlets
_Forced ventilation control unit **(A)**
Optional:
_FIT handle
_Stand
_Kit Air Diffuser

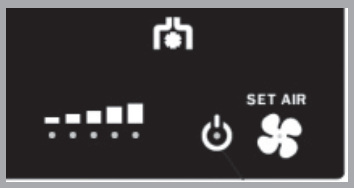

(A)

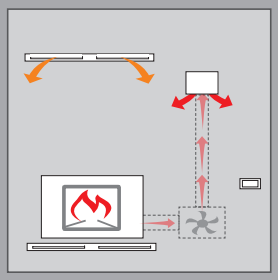

KIT AIR DIFFUSER

Screen Evo 80/2

10,4 kW_270 m³_93x53xh75 cm

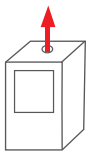

Screen Evo 100

14,6 kW_380 m³_113x53xh75 cm

Ouverture latérale
Seitliche Öffnung
Side opening

Screen Up 80/2

10,4 kW_270 m³_93x53xh75 cm

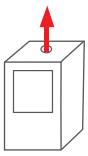

Screen Up 100 *

14,6 kW_380 m³_113x53xh75 cm

Ouverture de la porte rabattable
Klappenöffnung
Flip-up opening

SCREEN EVO 80/2_100 , SCREEN UP 80/2_100:

FOYERS À BOIS
_Foyer en Ecokeram
_Air chaud canalisable (kit en option)
_2 bouches de compensation (LABEL)
En option:
_Vanne thermostatique pour le réglage de la combustion
_Chevalet réglable en hauteur
_Kit pour canalisation (Page 85)

HOLZ-KAMINEINSÄTZE
_Feuerraum aus Ecokeram
_Ausgänge für Warmluftkanalisierung (Kit optional).
_2 Öffnungen Warmluftverteilung (LABEL)
Optional:
_Thermostatisches Ventil für die Regulation der Verbrennung
_Gestell zur Einstellung der Höhe
_Kit für die Warmluftverteilung (Seite 85)

WOOD FIREPLACES
_Combustion chamber in Ecokeram
_Ductable hot air (optional kit)
_2 compensation vents (LABEL)
Optional:
_Thermostat valve to adjust combustion
_Height adjustable stand
_Kits for warm-air ducting (Page 85)

* Jusqu'à épuisement des stocks
Solange der Vorrat reicht
While stocks last

Kit UNO/bis, kit DUE/bis, kit TRE/bis

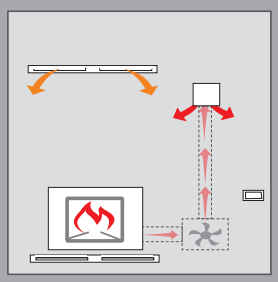

KIT AIR DIFFUSER

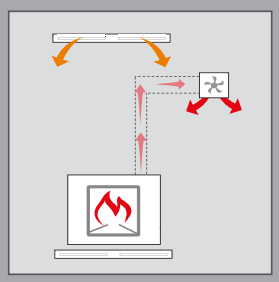

Basic V, Split V, Bent V, Sharp V, Origami V

Side Plus 50x50

12,4 kW_325 m³_60x60xh148 cm

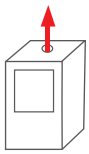

FOYERS À BOIS
_Foyer en Ecokeram
_Porte coulissante vitre unique à d'angle.
_1 sortie d'air chaud canalisable
_Système de nettoyage vitre
_Post-combustion
En option:
_Kit pour canalisation (Page 86)

HOLZ-KAMINEINSÄTZE
_Feuerraum aus Ecokeram
_Schiebetür Flachglas über Eck
_1 Warmluftauslässen
_Glasspülung
_Nachbrennsystem
Optional:
_Kit für die Warmluftverteilung (Seite 86)

WOOD FIREPLACES
_Combustion chamber in Ecokeram
_Sliding door, flat angled glass
_1 hot air outlet
_Glass cleaning system
_Post-combustion system
Optional:
_Kits for warm-air ducting (Page 86)

Kit SEI/bis

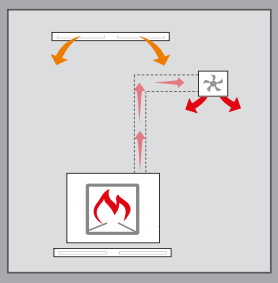

Basic V, Split V, Bent V, Sharp V, Origami V

Windo2 75

13,2 kW_345 m³_94x63xh150 cm L/R

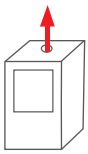

Windo2 95

14,7 kW_385 m³_114x63xh150 cm L/R

FOYERS À BOIS
_Foyer en Ecokeram
_Porte coulissante, vitre d'angle droite ou gauche composée de 2 vites.
_4 sorties d'air chaud canalisables
_Réglage de l'air de combustion
_Nettoyage facile de la vitre
En option:
_Kit pour canalisation (Page 87)

HOLZ-KAMINEINSÄTZE
_Feuerraum aus Ecokeram
_Eckfenster rechts oder links.
_Warmluft kanalisierbar
_Einstellung der Luftzufuhr bei der Verbrennung
_Einfache Reinigung der Scheibe
Optional:
_Kit für die Warmluftverteilung (Seite 87)

WOOD FIREPLACES
_Combustion chamber in Ecokeram
_Right or left corner glass.
_Ductable hot air
_Combustion air adjustment
_Easy glass cleaning
Optional:
_Kits for warm-air ducting (Page 87)

Windo3 85

13,2 kW_345 m³_92x63xh150 cm

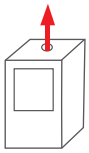

Windo3 P50

12 kW_315 m³_58x92xh150 cm

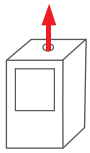

FOYERS À BOIS
Vitre sur trois côtés.
_Caractéristiques comme WINDO2 75_95

HOLZ-KAMINEINSÄTZE
Glas auf drei Seiten
_Gleiche Eigenschaften wie WINDO2 75_95

WOOD FIREPLACES
Glass on three sides
_Same features as WINDO2 75_95

FOYERS À BOIS
Vitre sur trois côtés.
_Caractéristiques comme WINDO2 75_95

HOLZ-KAMINEINSÄTZE
Glas auf drei Seiten
_Gleiche Eigenschaften wie WINDO2 75_95

WOOD FIREPLACES
Glass on three sides
_Same features as WINDO2 75_95

Kit UNO/bis, kit QUATTRO/bis, kit CINQUE/bis

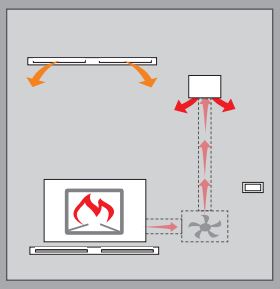

KIT AIR DIFFUSER

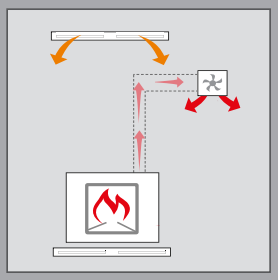

Basic V, Split V, Bent V, Sharp V, Origami V

Cristal 45

13 kW_340 m³_68x64xh161 cm

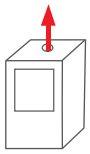

Cristal 76

15 kW_390 m³_98x65xh147 cm

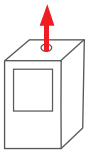

Cristal 90

20,1 kW_525 m³_112x65xh168 cm

Cristal 76

Cristal 90

FOYERS À BOIS
_Foyer en Ecokeram
_2 sorties d'air chaud canalisables (kit en option)
_Avec déflecteur à réglage manuel air de combustion
_Système de nettoyage vitre
En option:
_Kit ventilation pour transformer en ventilation forcée
_Kit pour canalisation (Page 89)

HOLZ-KAMINEINSÄTZE
_Feuerraum aus Ecokeram
_2 Ausgänge zur Verteilung der Warmluft (kit optional)
_Komplett mit Rauchgasführung zur manuellen Regelung der Verbrennungsluft
_Glasspülung
Optional:
_Lüftungs-Kit zum Umbau von natürlicher Luftführung (N) zu Gebläselüftung
_Kit für die Warmluftverteilung (Seite 89)

WOOD FIREPLACES
_Combustion chamber in Ecokeram
_2 outputs for ducting hot air (kit optional)
_Provided with manual combustion-air regulation deflector
_Glass cleaning system
Optional:
_Ventilation kit to convert version N into forced ventilation
_Kits for warm-air ducting (Page 89)

FOYERS À BOIS
_CRISTAL 76: 2 sorties d'air chaud canalisables (kit en option)
_CRISTAL 90: 4 sorties d'air chaud canalisables (kit en option)
_Caractéristiques comme CRISTAL 45

HOLZ-KAMINEINSÄTZE
_CRISTAL 76: 2 Ausgänge zur Verteilung der Warmluft (kit optional)
_CRISTAL 90: 4 Ausgänge zur Verteilung der Warmluft (kit optional)
_Gleiche Eigenschaften wie CRISTAL 45

WOOD FIREPLACES
_CRISTAL 76: *2 outputs for ducting hot air (kit optional)*
_CRISTAL 90: *4 outputs for ducting hot air (kit optional)*
_Same features as CRISTAL 45

Double

12 kW_315 m³_98x67xh147 cm

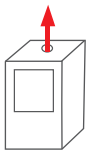

25 Ø

Flat 100

12 kW_315 m³_125x59xh134 cm

Flat 120

14 kW_365 m³_143x59xh134 cm

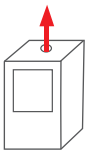

25 Ø (Flat 100)
30 Ø (Flat 120)

FOYERS À BOIS
_Vitre sur deux côtés avec une porte coulissante et une porte battante en vitre céramique
_2 sorties d'air chaud canalisables (kit en option)
_Caractéristiques comme CRISTAL 45

HOLZ-KAMINEINSÄTZE
_Zweiseitiger Feuerraum mit Schiebetür und Flügeltür
_2 Ausgänge zur Verteilung der Warmluft (kit optional)
_Gleiche Eigenschaften wie CRISTAL 45

WOOD FIREPLACES
_Two-sided hearth with sliding door and hinged door
_2 outputs for ducting hot air (kit optional)
_Same features as Cristal 45

FOYERS À BOIS
_4 sorties d'air chaud canalisables (kit en option)
_Caractéristiques comme CRISTAL 45

HOLZ-KAMINEINSÄTZE
_4 Ausgänge zur Verteilung der Warmluft (kit optional)
_Gleiche Eigenschaften wie CRISTAL 45

WOOD FIREPLACES
_4 outputs for ducting hot air (kit optional)
_Same features as Cristal 45

Kit UNO/bis, kit DUE/bis, kit TRE/bis

(Cristal 90, Flat 100, Flat 120): kit QUATTRO/bis, kit CINQUE/bis

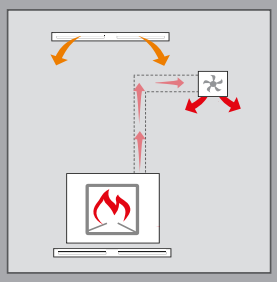

Basic V, Split V, Bent V, Sharp V, Origami V

Forte Up

15,3 kW_400 m³_98x60xh160 cm

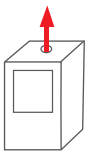

20 Ø

FOYERS À BOIS
_Foyer en fonte
_4 sorties d'air chaud canalisables (kit en option)
_Avec un panneau synoptique frontal (pour version V)
_Post-combustion
En option:
_Kit ventilation pour transformer en ventilation forcée
_Kit pour canalisation (Page 91)

HOLZ-KAMINEINSÄTZE
_Feuerraum aus Gusseisen
_4 Ausgänge zur Verteilung der Warmluft (kit optional)
_Frontbedienfeld (Version V)
_Nachbrennsystem
Optional:
_Lüftungs-Kit zum Umbau von natürlicher Luftführung (N) zu Gebläselüftung
_Kit für die Warmluftverteilung (Seite 91)

WOOD FIREPLACES
_Cast iron combustion chamber
_4 outputs for ducting hot air (kit optional)
_With synoptic front panel (version V)
_Post-combustion system
Optional:
_Ventilation kit to convert version N into forced ventilation
_Kits for warm-air ducting (Page 91)

Status Up

15,3 kW_400 m³_95x60xh160 cm

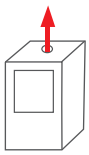

20 Ø

FOYERS À BOIS
_Caractéristiques comme Forte Up

HOLZ-KAMINEINSÄTZE
_Gleiche Eigenschaften wie Forte Up

WOOD FIREPLACES
_Same features as Forte Up

Titano Up

15,3 kW_400 m³_96x60xh160 cm

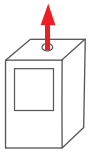

FOYERS À BOIS
_Caractéristiques comme Forte Up

HOLZ-KAMINEINSÄTZE
_Gleiche Eigenschaften wie Forte Up

WOOD FIREPLACES
_Same features as Forte Up

Kit UNO/bis, kit DUE/bis,
kit TRE/bis

kit QUATTRO/bis,
kit CINQUE/bis

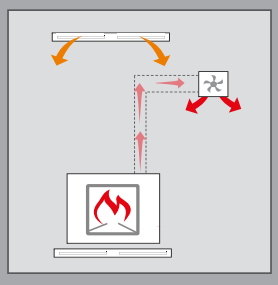

Basic V, Split V, Bent V,
Sharp V, Origami V

Eau chaude

CHAUFFER AVEC DE L'EAU
TOUTE LA MAISON.

WARMES WASSER
MIT WASSER DAS GANZE
HAUS ERWÄRMEN.

HOT WATER
HEATING WITH WATER
ALL THE HOUSE.

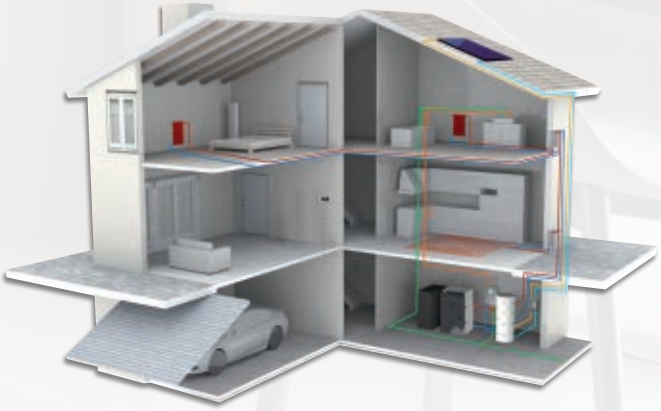

THERMOPOÊLES_CHAUDIÈRES
THERMOCHEMINÉES

WASSERGEFÜHRTE ÖFEN_HEIZKESSEL
WASSERGEFÜHRTE KAMINEINSÄTZE

THERMO-STOVES_BOILERS
THERMO-FIREPLACES

SOMMAIRE_*INHALT*_INDEX
page / *seite* / page 146

Acier avec part supérieure en céramique blanc crème
Stahl mit Oberteil aus Keramik Weiß
Steel with top in white ceramic

New Milla H 12

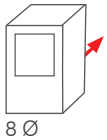

12,4 kW_10,2 kW(H_2O)_325 m^3_52x56x110h cm

THERMOPOÊLES À PELLETS
_Foyer en acier
_Panneau synoptique sur le top
_Programmation journalière/hebdomadaire
_Kit incorporé avec vase d'expansion fermé, circulateur et groupe de sécurité
En option:
_Kit WI-FI
_Combinateur téléphonique
_Kits hydrauliques voir page 127

WASSERGEFÜHRTE PELLETS-ÖFEN
_Feuerraum aus Stahl
_Bedienfeld auf der Oberseite
_Tages-/Wochen-Zeitprogrammierung
_Hydraulikbausatz mit geschlossenem Ausdehnungsgefäß, Umwälzpumpe und Überdruckventil
Optional
_kit WI-FI
_Telefonschalter Ausrüstung
_Hydraulik-kits (Seite 127)

PELLET THERMO-STOVES
_Steel combustion chamber
_Display on top
_Daily/weekly program
_Hydraulic kit with closed expansion tank, circulator pump and pressure relief valve.
Optional:
_Kit WI-FI
_Telephone switcher
_Hydraulic kits (Page 127)

Flancs en acier et top en céramique:
Stahl mit Oberteil aus Keramik:
Steel with top in ceramic:

Noir brillant
Glänzend schwarz
Shiny black

Bordeaux
Bordeaux
Bordeaux

Mito Idro

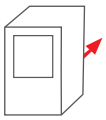

16,2 kW_11,8 kW(H_2O)_420 m³_52x55xh110 cm

THERMOPOÊLES À PELLETS
_Foyer en acier
_Panneau synoptique sur le top
_Programmation journalière/hebdomadaire
_Ventilation frontale air chaud
_Kit incorporé avec vase d'expansion fermé, circulateur et groupe de sécurité
En option:
_Kit WI-FI
_Combinateur téléphonique
_Kits hydrauliques voir page 127

WASSERGEFÜHRTE PELLETS-ÖFEN
_Feuerraum aus Stahl
_Bedienfeld auf der Oberseite
_Tages-/Wochen-Zeitprogrammierung
_Frontal-Warmluftgebläse
_Hydraulikbausatz mit geschlossenem Ausdehnungsgefäß, Umwälzpumpe und Überdruckventil
Optional
_Kit WI-FI
_Telefonschalter Ausrüstung
_Hydraulik-kits (Seite 127)

PELLET THERMO-STOVES
_Steel combustion chamber
_Display on top
_Daily/weekly program
_Front hot air ventilation
_Hydraulic kit with closed expansion tank, circulator pump and pressure relief valve.
Optional:
_Kit WI-FI
_Telephone switcher
_Hydraulic kits (Page 127)

Acier avec top et inserts en céramique: Bordeaux
Stahl mit Einsätze aus Keramik: Bordeaux
Steel with ceramic top and inserts: Bordeaux

Parchemin
Pergamentfarben
Parchment

Blanc crème
Cremeweiß
Cream white

Acier et céramique noir brillant
Stahl und Glänzend schwarz Keramik
Steel and Glossy black ceramic

Energy
A++
A+
A
B
C
D
E
F
G

Mito Idro

Céramique bordeaux
Bordeaux Keramik
Bordeaux ceramic

Céramique blanc crème
Cremeweiß Keramik
Cream white ceramic

Céramique parchemin
Pergamentfarben Keramik
Parchment ceramic

Cherie Up H

16,2 kW_11,8 kW(H_2O)_420 m^3_62x57xh115 cm

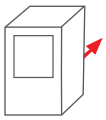

8 Ø

THERMOPOÊLES À PELLETS
_Foyer en fonte et acier
_Panneau synoptique sur le top
_Programmation journalière/hebdomadaire
_Kit incorporé avec vase d'expansion fermé, circulateur et groupe de sécurité
En option:
_Kit WI-FI
_Combinateur téléphonique
_Kits hydrauliques voir page 127

WASSERGEFÜHRTE PELLETS-ÖFEN
_Feuerraum aus Gusseisen und Stahl
_*Bedienfeld auf der Oberseite*
_*Tages-/Wochen-Zeitprogrammierung*
_*Hydraulikbausatz mit geschlossenem Ausdehnungsgefäß, Umwälzpumpe und Überdruckventil*
Optional
_*Kit WI-FI*
_*Telefonschalter Ausrüstung*
_*Hydraulik-kits (Seite 127)*

PELLET THERMO-STOVES
_Cast iron and steel combustion chamber
_Display on top
_Daily/weekly program
_Hydraulic kit with closed expansion tank, circulator pump and pressure relief valve.
Optional:
_Kit WI-FI
_Telephone switcher
_Hydraulic kits (Page 127)

Acier gris foncé
Dunkelgraue Stahl
Dark grey steel

* Acier bordeaux
Bordeaux-Stahl
Bordeaux steel

Acier bronze
Bronzefarbener Stahl
Bronze steel

Acier blanc opaque
Mattweiße Stahl
Opaque white steel

Energy
A++
A+
A
B
C
D
E
F
G

Pierre ollaire
Naturstein
Soapstone

* Jusqu'à épuisement des stocks
Solange der Vorrat reicht
While stocks last

Céramique bordeaux
Keramik bordeaux
Bordeaux ceramic

Céramique gris foncé
Keramik Dunkelgraue
Dark grey ceramic

Céramique blanc crème
Cremeweiß Keramik
Cream white ceramic

Céramique poivre et sel
Keramik mit Salz-und-Pfeffer-Optik
Salt and pepper ceramic

Cherie Up H

Verre noir
Glas, schwarz
Black glass

Verre blanc
Glas, weiß
White glass

Céramique bordeaux
Bordeaux Keramik
Bordeaux ceramic

Acer gris:
Stahl dunkelgrau:
Dark grey steel:

Céramique grise
Grauer Keramik
Grey ceramic

Céramique bordeaux
Bordeaux Keramik
Bordeaux ceramic

Céramique blanc crème
Cremeweiß Keramik
White ceramic

Idrosally*

16,2 kW_11,8 kW(H_2O)_420 m³_57x62xh110,5 cm

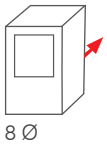

THERMOPOÊLES À PELLETS
_Foyer en acier
_Programmation journalière/hebdomadaire
_Kit incorporé avec vase d'expansion fermé, circulateur et groupe de sécurité
En option:
_Kit WI-FI
_Combinateur téléphonique
_Kits hydrauliques voir page 127

WASSERGEFÜHRTE PELLETS-ÖFEN
_Feuerraum aus Stahl
_*Tages-/Wochen-Zeitprogrammierung*
_*Hydraulikbausatz mit geschlossenem Ausdehnungsgefäß, Umwälzpumpe und Überdruckventil*
Optional
_*kit WI-FI*
_*Telefonschalter Ausrüstung*
_*Hydraulik-kits (Seite 127)*

PELLET THERMO-STOVES
_*Steel combustion chamber*
_Daily/weekly program
_Hydraulic kit with closed expansion tank, circulator pump and pressure relief valve.
Optional:
_Kit WI-FI
_Telephone switcher
_Hydraulic kits (Page 127)

*
Jusqu'à épuisement des stocks
Solange der Vorrat reicht
While stocks last

Céramique blanc crème
Cremeweiß Keramik
Cream white ceramic

Céramique parchemin
Pergamentfarben Keramik
Parchment ceramic

Céramique blanc opaque
Mattweißer Keramik
Matt white ceramic

Vyda H 18

18,7 kW_16,3 kW(H_2O)_485 m³_62,5x61,5xh121,5 cm

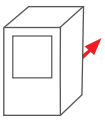

8 Ø

Vyda H 22

22,5 kW_20 kW(H_2O)_585 m³_62,5x61,5xh121,5 cm

THERMOPOÊLES À PELLETS
_Foyer en acier
_Panneau synoptique escamotable
_Signalement PLT niveau granulé: indique que le produit aura encore une autonomie d'environ une demi-heure au moment de l'apparition sur le panneau synoptique.
_Programmation journalière/hebdomadaire
_Vase d'expansion fermé incorporé
En option:
_kit WI-FI
_Combinateur téléphonique
_Kits hydrauliques voir page 127
(obligatoire pour un bon fonctionnement)

WASSERGEFÜHRTE PELLETS-ÖFEN
_Feuerraum aus Stahl
_Versenkbares Bedienfeld
_PLT- Füllstandsanzeige: Zeigt an, dass das Produkt noch eine halbe Stunde Autonomie ab Anzeige auf dem Display hat
_Tages-/Wochen-Zeitprogrammierung
_Geschlossenes Ausdehnungsgefäß
Optional
_Kit WI-FI _Telefonschalter Ausrüstung
_Hydraulik-kits (Seite 127)
(verpflichtend für den korrekten Betrieb)

PELLET THERMO-STOVES
_Steel combustion chamber
_Concealed Display
_PLT pellet level display alert: warning product will still operate for max half-an-hour approx.
_Daily/weekly program
_closed expansion tank
Optional:
_Kit WI-FI_Telephone switcher
_Hydraulic kits (Page 127)
(Required for proper functioning)

Est également disponible dans la version
Ist auch verfügbar in der EKleaner-Version
Is also available in the EKleaner version

EKleaner
Patent pending

Céramique gris foncé
Dunkelgrauer Keramik
Dark grey ceramic

Pierre ollaire
Speckstein
Soapstone

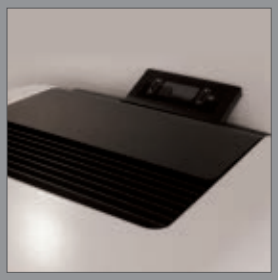

Kira H 18

18,7 kW_16,3 kW(H_2O)_485 m³_65x63xh123,5 cm

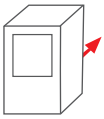

8 Ø

Kira H 22

22,5 kW_20 kW(H_2O)_585 m³_65x63xh123,5 cm

THERMOPOÊLES À PELLETS
_Foyer en acier
_Panneau synoptique escamotable
_Signalement PLT niveau granulé: indique que le produit aura encore une autonomie d'environ une demi-heure au moment de l'apparition sur le panneau synoptique.
_Programmation journalière/hebdomadaire
_Vase d'expansion fermé incorporé
En option:
_Kit WI-FI_Combinateur téléphonique
_Kits hydrauliques voir page 127
(obligatoire pour un bon fonctionnement)

WASSERGEFÜHRTE PELLETS-ÖFEN
_Feuerraum aus Stahl
_Versenkbares Bedienfeld
_PLT- Füllstandsanzeige: Zeigt an, dass das Produkt noch eine halbe Stunde Autonomie ab Anzeige auf dem Display hat
_Tages-/Wochen-Zeitprogrammierung
_Geschlossenes Ausdehnungsgefäß
Optional
_Kit WI-FI_Telefonschalter Ausrüstung
_Hydraulik-kits (Seite 127)
(verpflichtend für den korrekten Betrieb)

PELLET THERMO-STOVES
_Steel combustion chamber
_Concealed Display
_PLT pellet level display alert: warning product will still operate for max half-an-hour approx.
_Daily/weekly program
_Closed expansion tank
Optional:
_Kit WI-FI _Telephone switcher
_Hydraulic kits (Page 127)
(Required for proper functioning)

Est également disponible dans la version
Ist auch verfügbar in der EKleaner-Version
Is also available in the EKleaner version

Céramique blanc crème
Cremeweiß Keramik
Cream white ceramic

Céramique bordeaux
Bordeaux Keramik
Bordeaux ceramic

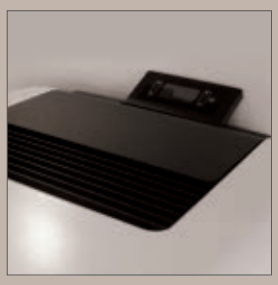

Céramique parchemin
Pergamentfarben Keramik
Parchment ceramic

Blade H 18

18,7 kW_16,3 kW(H_2O)_485 m^3_104x39xh120,5 cm

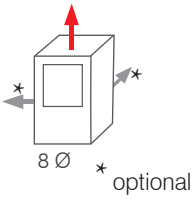

Blade H 22

22,5 kW_20 kW(H_2O)_585 m^3_104x39xh120,5 cm

THERMOPOÊLES À PELLETS
_Foyer en acier
_Panneau synoptique
_Signalement PLT niveau granulé: indique que le produit aura encore une autonomie d'environ une demi-heure au moment de l'apparition sur le panneau synoptique.
_Programmation journalière/hebdomadaire
_Vase d'expansion fermé incorporé
En option:
_kit WI-FI_Combinateur téléphonique
_Kits hydrauliques voir page 127
(obligatoire pour un bon fonctionnement)

WASSERGEFÜHRTE PELLETS-ÖFEN
_Feuerraum aus Stahl
_Bedienfeld
_PLT- Füllstandsanzeige: Zeigt an, dass das Produkt noch eine halbe Stunde Autonomie ab Anzeige auf dem Display hat
_Tages-/Wochen-Zeitprogrammierung
_Ausschaltbares Warmluftgebläse
Optional
_kit WI-FI_Telefonschalter Ausrüstung
_Hydraulik-kits (Seite 127)
(verpflichtend für den korrekten Betrieb)

PELLET THERMO-STOVES
_Steel combustion chamber
_Display
_PLT pellet level display alert: warning product will still operate for max half-an-hour approx.
_Daily/weekly program
_closed expansion tank
Optional:
_Kit WI-FI_Telephone switcher
_Hydraulic kits (Page 127)
(Required for proper functioning)

Est également disponible dans la version
Ist auch verfügbar in der EKleaner-Version
Is also available in the EKleaner version

EKleaner
Patent pending

Acier bronze
Bronzefarbener Stahl
Bronze steel

Acier blanc opaque
Mattweiße Stahl
Opaque white steel

Acier bordeaux
Stahl bordeaux
Bordeaux painted steel

Acier noir
Schwarzer Stahl
Black steel

Blade H 18
Blade H 22

106x39xh122 cm

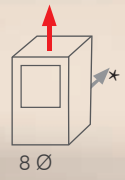

* Optional

Céramique bordeaux
Bordeaux Keramik
Bordeaux ceramic

Céramique blanc opaque
Mattweiße Keramik
White ceramic

* Céramique noir brillant
Glänzend schwarz Keramik
Glossy black ceramic

* Jusqu'à épuisement des stocks
Solange der Vorrat reicht
While stocks last

Céramique beige
Beige Keramik
Beige ceramic

Meg*

25 kW_19,2 kW(H_2O)_650 m³_59x61xh121 cm

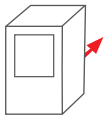

THERMOPOÊLES À PELLETS
_Foyer en fonte
_Programmation journalière/hebdomadaire
_Kit incorporé avec vase d'expansion fermé, circulateur et groupe de sécurité
En option:
_Kit WI-FI
_Combinateur téléphonique
_Kits hydrauliques voir page 127

WASSERGEFÜHRTE PELLETS-ÖFEN
_Feuerraum Gusseisen
_Tages-/Wochen-Zeitprogrammierung
_Hydraulikbausatz mit geschlossenem Ausdehnungsgefäß, Umwälzpumpe und Überdruckventil
Optional
_Kit WI-FI
_Telefonschalter Ausrüstung
_Hydraulik-kits (Seite 127)

PELLET THERMO-STOVES
_Cast iron combustion chamber
_Daily/weekly program
_Hydraulic kit with closed expansion tank, circulator pump and pressure relief valve.
Optional:
_Kit WI-FI
_Telephone switcher
_Hydraulic kits (Page 127)

Céramique parchemin
Pergamentfarbene Keramik
Parchment ceramic

Céramique bordeaux
Bordeaux Keramik
Bordeaux ceramic

Céramique blanc crème
Atweiß Keramik
Cream ceramic

Energy
A++
A+
A
B
C
D
E
F
G

* Jusqu'à épuisement des stocks
Solange der Vorrat reicht
While stocks last

Meg Più

30,3 kW_25 kW(H_2O)_790 m³_59x68,5xh121 cm

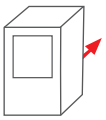

8 Ø

THERMOPOÊLES À PELLETS
_Foyer en fonte
_Programmation journalière/hebdomadaire
_Vase d'expansion fermé incorporé
En option:
_Kit WI-FI
_Combinateur téléphonique
_Kits hydrauliques voir page 127
(obligatoire pour un bon fonctionnement)

WASSERGEFÜHRTE PELLETS-ÖFEN
_Feuerraum Gusseisen
_Tages-/Wochen-Zeitprogrammierung
_Geschlossenes Ausdehnungsgefäß
Optional
_Kit WI-FI
_Telefonschalter Ausrüstung
_Hydraulik-kits (Seite 127)
(verpflichtend für den korrekten Betrieb)

PELLET THERMO-STOVES
_Cast iron combustion chamber
_Daily/weekly program
_Closed expansion tank
Optional:
_Kit WI-FI
_Telephone switcher
_Hydraulic kits (Page 127)
(Required for proper functioning)

Céramique blanc crème
Altweiß Keramik
Cream ceramic

Céramique bordeaux
Bordeaux Keramik
Bordeaux ceramic

Céramique parchemin
Pergamentfarbene Keramik
Parchment ceramic

Flamma 14

14,2 kW_9,7 kW(H_2O)_370 m^3_63x56xh134 cm

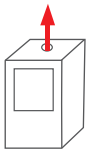

Flamma 24

23,6 kW_14,6 kW(H_2O)_615 m^3_63x56xh134 cm

THERMOPOÊLES À BOIS
_Foyer en vermiculite et acier
_Porte à fermeture automatique avec amortisseur
_Sans vase d'expansion
_Réglage de l'air de combustion
_Serpentin et vanne de décharge thermique incorporés dans la version à vase fermé (versions CS)
En option:
_Kit ventilation
_Kits hydrauliques voir page 127

WASSERGEFÜHRTE HOLZÖFEN
_Feuerraum aus Stahl und vermiculite
_Automatische Türschließung
_Ohne Ausdehnungsgefäß
_Regulation der Verbrennungsluft
_Kühlschlange un Überhitzungsschutzventil, für Installation mit geschlossenem Ausdehnungsgefäß (Versionen CS)
Optional
_Ventilationskit
_Hydraulik-kits (Seite 127)

WOOD THERMO-STOVES
_Steel and vermiculite combustion chamber
_Automatic door closure with shock absorber
_No expansion tank
_Combustion-air regulation
_Coil and Safety valve, for installation with closed tank (CS versions)
Optional
_Ventilation kit
_Hydraulic kits (Page 127)

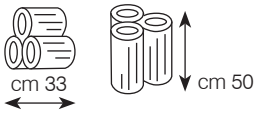

Céramique bordeaux
Bordeaux-Keramik
Bordeaux ceramic

Céramique gris foncé
Dunkelgraue Keramik
Dark grey ceramic

Céramique parchemin
Pergament-Keramik
Parchment ceramic

Céramique blanc crème
Sahneweiße-Keramik
Cream white ceramic

Acier noir avec inserts en acier inox
Schwarzer Stahl mit Einsätze aus inox Stahl
Black steel with inox steel inserts

Cubira 12*

CS (vase fermé_*geschlossene ausdehnungsgefässen*_closed tank)

12,2 kW_7,5 kW (H_2O)_320 m^3_55x55,5xh132 cm

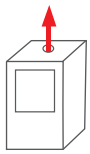

THERMOPOÊLES À BOIS
_Foyer en vermiculite et acier
_Porte à fermeture automatique avec amortisseur
_Sans vase d'expansion
_Réglage de l'air de combustion
_Serpentin et vanne de décharge thermique incorporés
En option:
_Kit ventilation
_Kits hydrauliques voir page 127

WASSERGEFÜHRTE HOLZÖFEN
_Feuerraum aus Stahl und vermiculite
_Automatische Türschließung
_Ohne Ausdehnungsgefäß
_Regulation der Verbrennungsluft
_Kühlschlange un Überhitzungsschutzventil
Optional
_Ventilationskit
_Hydraulik-kits (Seite 127)

WOOD THERMO-STOVES
_Steel and vermiculite combustion chamber
_Automatic door closure with shock absorber
_No expansion tank
_Combustion-air regulation
_Coil and Safety valve
Optional
_Ventilation kit
_Hydraulic kits (Page 127)

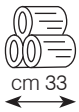

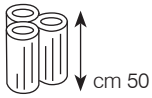

*Jusqu'à épuisement des stocks
Solange der Vorrat reicht
While stocks last

ACCESSOIRES EN OPTION POUR CHARGEMENT_
*ZUBEHÖR OPTION FÜR BEFÜLLUNG_*OPTIONAL ACCESSORIES FOR LOADING

Systèmes mécaniques pour l'alimentation de granulés_ *Mechanische Systeme zur Pellet Beschickung*
Mechanical pellet feeding systems

Réservoir en acier _ Stahltank _*Steel tanks*

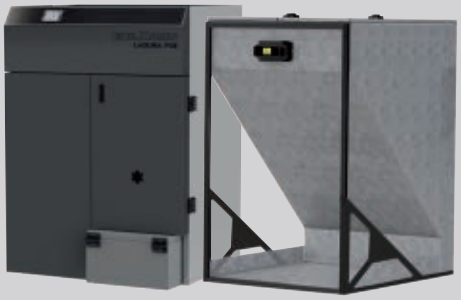

*Kit avec capacité de 300 kg pour transformation réservoir de 500 kg à 800 kg
Satz mit 300 kg Fassungsvermögen, zur Umwandlung eines Tank von 500 kg auf 800 kg
Kit with 300kg capacity for converting tank from 500 kg to 800 kg

**Kit avec capacité de 200 k g pour transformation réservoir de 800 kg à 1.000 kg
Satz mit 200kg Fassungsvermögen, zur Umwandlung eines Tank von 800kg auf 1.000 kg
Kit with 200kg capacity for converting tank from 800 kg to 1.000 kg

Vis avec moteur et accessoires
Schnecke mit Motor und Zubehör
Screw feeder with motor and accessories

Kit collier pour suspension vis au plafond (tirants inclus)
Schellen-Satz zum Aufhängen der Schnecke an der Decke (Zuganker inklusive)
Collar kit for hanging screw feeder from ceiling (including tie rods)

Systèmes pneumatique pour l'alimentation de pellet
Pneumatische Systeme zur Pellet Beschickung
Pneumatic pellet feeding systems

Silos stockage pellet de:
Gewebesilos von:
Fabric silos from:
_da 2,1 a 3,2 t cm 170x170x180/250 h
_da 4,2 a 6,7 t cm 250x250x180/250 h

**
Système pneumatique pour le transport du pellet
Pneumatik-Anlage für den Pellettransport
Pneumatic system for pellet transport

Unité pour extraction à aspiration
Einheit für Saugabzug
Extraction and suction unit

Kit embout pour remplissage avec accessoires_ SYSTÈME GUILLEMIN
Einfüllstutzen-Set mit Zubehör_SYSTEM STORTZ
Filler nozzle kit with accessories_SYSTEM STORTZ

Laguna2 P18

17,6 kW_16,2 kW (H_2O)_m^3 420_76x79xh128 cm

Laguna2 P24

24,2 kW_22,2 kW (H_2O)_m^3 580_91x79xh128 h cm

Laguna2 P29

28,2 kW_25,8 kW (H_2O)_m^3 670_91x79xh128 cm

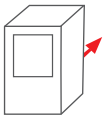

10 Ø

Classe 5 selon norme 303-5 2012.
Klasse 5 gemäß der EN-Norm 303-5 2012
Class 5 according to the standards EN 303-5 2012

CHAUDIÈRES À PELLET
_Foyer en acier
_Panneau tactile synoptique en couleurs
_Programmation journalière/hebdomadaire
_Réservoir latéral 60 kg (Laguna2 P18)
_Réservoir latéral 100 kg (Laguna2 P24_P29)
_Nettoyage automatique des turbulateurs, du foyer et expulsion automatique des cendres
_Récipient pour les cendres avec compacteur, amovible à roulettes
En option:
_Kit WI-FI
_Kits hydrauliques voir page 127
(obligatoire pour un bon fonctionnement)

PELLET BOILERS
_Steel combustion chamber
_Colour touch screen display
_Daily/weekly program
_60 kg side tank (Laguna2 P18)
_100 kg side tank (Laguna2 P24_P29)
_Automatic cleaning of tubing, brazier and automatic ash expulsion
_Ash tray with compactor, extractable with wheels
Optional:
_Kit WI-FI
_Hydraulic kits (Page 127)
(Required for proper functioning)

PELLETHEIZKESSEL
_Feuerraum aus Stahl
_Farbiger Touch-Screen zur Übersicht
_Tages-/Wochen-Zeitprogrammierung
_Seitlicher Tank 60 kg (Laguna2 P 18)
_Seitlicher Tank 100 kg (Laguna2 P24_P29)
_Automatische Reinigung des wärmetauschers, der Brennschale und automatische Austragung der Asche
_Aschebehälter mit Verdichter, herausziehbar, mit Rädern
Optional
_Kit WI-FI
_Hydraulik-kits (Seite 127)
(verpflichtend für den korrekten Betrieb)

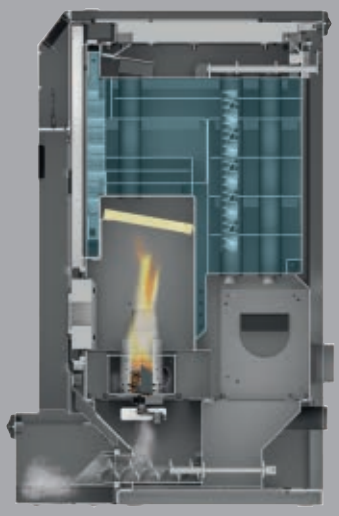

Idropellbox

15,6 kW_12,6 kW(H_2O)_405 m^3_72x56xh107/118 cm

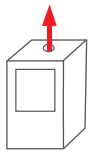

8 Ø

THERMOCHEMINÉES À PELLET
_Foyer en acier
_Panneau synoptique frontal
_Programmation journalière/hebdomadaire
_Chargement à l'aide du tiroir frontale
_Kit incorporé avec vase d'expansion fermé, circulateur et groupe de sécurité
_Accès facile aux composants hydrauliques et électromécaniques.
_Support pour faciliter l'installation
En option:
_Kit WI-FI
_Combinateur téléphonique
_Kits hydrauliques voir page 127

PELLET THERMO-FIREPLACE
_Steel combustion chamber
_Daily/weekly program
_Loading with frontal load tray
_Hydraulic kit with closed expansion tank, circulator pump and pressure relief valve.
_Easy access to hydraulic and electromechanical components without the need for inspection hatches
_Support to facilitate installation
Optional:
_kit WI-FI
_Telephone switcher
_Hydraulic kits (Page 127)

WASSERGEFÜHRTE PELLETKAMINEINSÄTZE
_Feuerraum aus Stahl
_Bedienfeld frontal
_Tages-/Wochen-Zeitprogrammierung
_Beladung mit vorderer Schublade
_Hydraulikbausatz mit geschlossenem Ausdehnungsgefäß, Umwälzpumpe und Überdruckventil
_Leichter Zugang zu den hydraulischen und elektromechanischen Teilen
_Träger für eine problemlose Installation
Optional
_Kit WI-FI
_Telefonschalter Ausrüstung
_Hydraulik-kits (Seite 127)

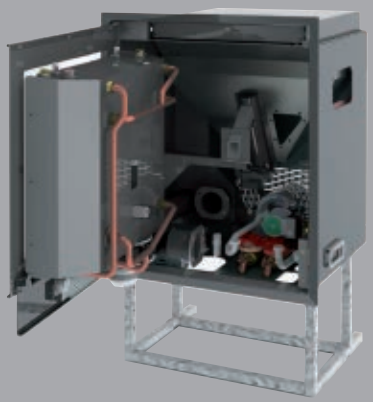

Idropellbox 30

27 kW_22 kW(H_2O)_705 m^3_97x60xh143 cm

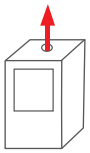

10 Ø

THERMOCHEMINÉES À PELLET
_foyer en Ecokeram
_Programmation journalière/hebdomadaire
_Chargement du granulé par le coté droit ou gauche
_Kit incorporé avec vase d'expansion fermé, circulateur et groupe de sécurité
_Pieds réglables en hauteur, roues pour faciliter les déplacements
En option:
_Kit WI-FI
_Combinateur téléphonique
_Kit de ventilation en façade
_Kit display
_Kits hydrauliques voir page 127

WASSERGEFÜHRTE PELLETKAMINEINSÄTZE
_Feuerraum aus Ecokeram
_Tages-/Wochen-Zeitprogrammierung
_Seitliche Pelletbefüllung rechts oder links
_Hydraulikbausatz mit geschlossenem Ausdehnungsgefäß, Umwälzpumpe und Überdruckventil
_Anhebefüße
Optional
_kit WI-FI
_Telefonschalter Ausrüstung
_Teilesatz frontseitiges Luftgebläse
_Teilesatz Bedienfeld
_Hydraulik-kits (Seite 127)

Optional
KIT AIR DIFFUSER

PELLET THERMO-FIREPLACE
_Combustion chamber in Ecokeram
_Daily/weekly program
_Right or left pellet side-load
_Hydraulic kit with closed expansion tank, circulator pump and pressure relief valve.
_Adjustable feet
Optional:
_Kit WI-FI
_Telephone switcher
_Frontal ventilation kit
_Display
_Hydraulic kits (Page 127)

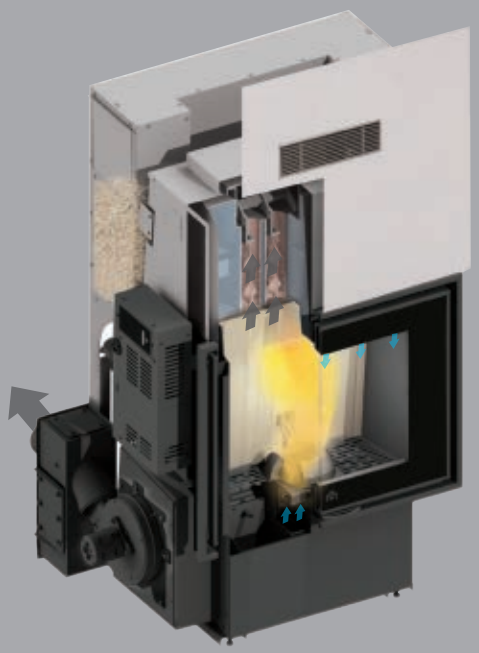

Acquatondo 22

23 kW_13,3 kW (H_2O)_m³ 600_cm 80x68xh138,5

Acquatondo 29

28,1 kW_17,4 kW (H_2O)_m³ 730_cm 99x78xh138,5

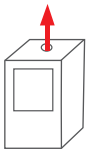

20 Ø (Acquatondo 22)
25 Ø (Acquatondo 29)

Plus
22_22 cs _29_29 cs

Energy
A++
A+
A
B
C
D
E
F
G

Prismatique_Prismaförmig_Prismatic
22_29_29 cs

THERMOCHEMINÉES À BOIS
_Foyer en fonte et acier
_Brasero et fixation pour tournebroche
_Serpentin et vanne de décharge thermique
incorporés dans la version à vase fermé (versions CS)
En option:
_Kits hydrauliques voir page 127

WASSERGEFÜHRTE HOLZKAMINEINSÄTZE
_Feuerraum aus Gusseisen und Stahl
_Schiebetür, mit Glutkorb und Drehspieß-Angriff
_Kühlschlange un Überhitzungsschutzventil, für Installation mit geschlossenem Ausdehnungsgefäß (Versionen CS))
Optional
_Hydraulik-kits (Seite 127)

WOOD THERMO-FIREPLACES
_Cast iron and steel combustion chamber
_Spit unit with steel rod
_Coil and Safety valve,
for installation with closed tank (CS versions)
Optional:
_Hydraulic kits (Page 127)

Côte vitré_Mit einer verglasten seite
_Glass on one side
29

H_2Oceano 15

16,6 kW_8,2 kW (H_2O)_435 m³_74x62xh135 cm

H_2Oceano 23

23 kW_13,3 kW (H_2O)_600 m³_88x68xh147 cm

H_2Oceano 28

28,1 kW_17,4 kW (H_2O)_730 m³_106x78xh147 cm

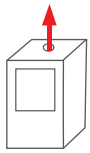

18 Ø (H_2oceano 15)
22 Ø (H_2oceano 23)
25 Ø (H_2oceano 28)

THERMOCHEMINÉES À BOIS
_Foyer en fonte et acier
_Vitre plat apparente totale
_Brasero et fixation pour tournebroche
_post-combustion
_Serpentin et vanne de décharge thermique
incorporés dans la version à vase fermé (versions CS)
En option:
_Kits hydrauliques voir page 127

WASSERGEFÜHRTE HOLZKAMINEINSÄTZE
_Feuerraum aus Gusseisen und Stahl
_Frontscheibe mit totaler Sicht
_Schiebetür, mit Glutkorb und Drehspieß-Angriff
_Nachbrennsystem
_Kühlschlange un Überhitzungsschutzventil, für Installation
mit geschlossenem Ausdehnungsgefäß (Versionen CS)
Optional:
_Hydraulik-kits (Seite 127)

WOOD THERMO-FIREPLACES
_Cast iron and steel combustion chamber
_All-glass front
_Spit unit with steel rod
_Post-combustion system
_Coil and Safety valve,
for installation with closed tank (CS versions)
Optional:
_Hydraulic kits (Page 127)

Kit hydraulique V monté sur la paroi extérieure
"Rucksack" hydraulik-bausatz V
"Backpack" hydraulic kit V

KITS HYDRAULIQUES_*HYDRAULIK-KITS* _HYDRAULIC KITS

Vase d'expansion ouvert_ *Offenes Ausdehnungsgefäß*_Open expansion tank

KIT A1
H_2Oceano 15_23_28, Acquatondo 22_29, Flamma 14_24

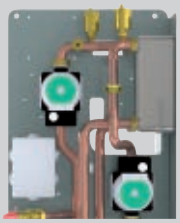

Pour installation associées à une chaudière à gaz, sans production d'eau chaude sanitaire

Für die Installation mit einer Gasheizung, ohne Brauchwarmwasserbereitung

For combined installation with a second boiler without domestic hot water production

KIT B
H_2Oceano 15_23_28, Acquatondo 22_ 29, Flamma 14_24

Pour séparer le circuit primaire du circuit secondaire et pour la production instantanée d'eau chaude sanitaire.

Für die Trennung des Primärkreislaufs vom Sekundärkreislauf und für die sofortige Brauchwarmwasserbereitung.

For separating primary circuit from secondary circuit and instant production of HSW.

KIT C
H_2Oceano 15_23_28, Acquatondo 22_29, Flamma 14_24

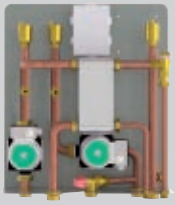

Pour séparer le circuit primaire du circuit secondaire et pour la production d'eau chaude sanitaire.

für die Trennung des Primärkreislaufs vom Sekundärkreislauf und für die Brauchwarmwasserbereitung.

For separating primary circuit from secondary circuit and HSW.

KIT V
H_2Oceano 15_23_28

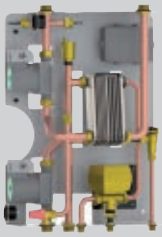

Pour installation associées à une chaudière à gaz avec production instantanée d'eau sanitaire;

Für Installationen in Kombination mit zweitem Heizkessel mit Erzeugung von Brauchwarmwasser

For combined installation with a second boiler with domestic hot water production

Vase d'expansion fermé _*Geschlossenes Ausdehnungsgefäß*_Closed expansion tank

KIT 4
Idropellbox 30, Meg

Pour installation comme unique source de chaleur pour production instantanée d'eau chaude sanitaire.

Für die Erzeugung und Speicherung von warmem Brauchwasser, für maßvolle Federzung mit Heizöfen mit Leistung über 18 kW anwasser.

Kit for production and accumulation of hot sanitary water, suitable for moderate use with back boiler stoves whit power to water exceeding 18 kW.

KIT A2
Cherie Up H, Idropellbox, Idropellbox 30, Idrosally, Meg, Milla H 12, Mito Idro

Pour installation associé à une chaudière à gaz

Für die Installation mit einer Gasheizung

For combined installation with a second boiler

KIT D
H_2Oceano 15_23_28 cs, Acquatondo 22_29 cs, Flamma 14_24 cs

Pour séparer le circuit primaire du circuit secondaire et pour la production d'eau chaude sanitaire.

Für die Installation von Heizkaminen, Heizöfen; geeignet für die Trennung des Primärkreislaufs vom Sekundärkreislauf und für die Brauchwarmwasserbereitung

For installing thermo fireplaces, thermo stoves and wood boilers; suited for separating primary circuit from secondary circuit and HSW production.

KIT DE SÉCURITÉ_*SICHERHEITS-KIT*_SAFETY KIT

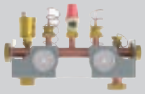

A installer à 50 cm maximum de distance du générateur de chaleur.

Max. 50 cm vom Wärmeerzeuger installieren.

To be installed at a maximum distance of 50 cm from the heat generator.

KIT R: Laguna2 P18_P24_P29, Flamma 14_24 cs, Cubira 12 cs, Vyda H 18_22, Kira H 18_22, Blade H 18_22
KIT RS: Meg Più
Pour installation comme unique source de chaleur sans production d'eau chaude sanitaire.
Für Installationen mit einziger Wärmequelle ohne Aufbereitung von Brauchwarmwasser.
For installing a single heat source without domestic hot water production.

KIT RW: Laguna2 P24_P29, Flamma 14_24 cs, Vyda H 22, Kira H 22, Blade H 22.
KIT RWS: Meg Più
Pour installation comme unique source de chaleur avec production instantanée d'eau chaude sanitaire.
Für Installationen mit einziger Wärmequelle und sofortiger Aufbereitung von Brauchwarmwasser.
For installing a single heat source with instantaneous domestic hot water production.

KIT R2: Laguna2 P18_P24_P29, Flamma 14_24 cs, Cubira 12 cs Vyda H 18_22, Kira H 18_22, Blade H 18_22.
KIT RS2: Meg Più
Pour installation associée à une seconde chaudière sans production d'eau chaude sanitaire avec séparateur d'installation.
Für Installationen in Kombination mit zweitem Heizkessel ohne Erzeugung von Brauchwarmwasser mit Trennung der Anlage.
For combined installation with a second boiler without domestic hot water production with system separator.

KIT RW2: Laguna2 P24_P29, Flamma 14_24 cs.
KIT RWS2: Meg Più
Pour installation associée à une seconde chaudière avec production d'eau chaude sanitaire et séparateur d'installation.
Für Installationen in Kombination mit zweitem Heizkessel mit Erzeugung von Brauchwarmwasser und Anlagentrennung.
For combined installation with a second boiler with domestic hot water production and system separator.

	Mya Air Tight C Mya Air Tight	Dame Air Tight	Ania Air Tight	Lou Air Tight	Bild Air Tight C	Vyda Air Tight Vyda Air Tight C	Rada Air Tight C	Slide Slide 7	Mya Eco	Nara Nara Plus
Kg	14 18	18	20	24	22	17	24	20	18	24
kW	2,4-6,3	2,2-6	2,4-8	2,4-8	4,4-9,1	3-10	2,8-12,8	2,3-4,9 2,3-7,1	2,4-6,3	2,3-7,1 2,7-9
Kg/h	0,5-1,5	0,5-1,4	0,5-1,8	0,5-1,8	1-2,1	0,7-2,3	0,6-2,9	0,5-1,1 0,5-1,6	0,5-1,5	0,5-1,6 0,6-2,1
h	9-28 12-36	13-36	11-40	13-48	10-22	7-24	8-40	18-40 13-40	12-36	15-48 11-40
m³	165	155	210	210	235	260	335	130 185	165	185 235
%	90,1	88	90,1	93	89	90,4	91,3	90,2 90,7	90,1	90,7 90,2
cm Ø	8-13 F ↑ 8 M ↗	8 M ↑	8 M ↗	8 M ↗	8-13F ↑	8 M ↗ 8-13F ↑	8-13F ↑	8 F ↑	8 M ↗	8 M ↗
cm	/	1x Ø 8 cm	/	/	1X Ø 8 cm	/	1X Ø 6 cm	/	/	/ 1x Ø 6 cm
Kg	171 167	254	198 204	204	130	164	160	121-132	167 -171	123 131
SL	•	•	•	•	•	•	•	•	•	•
	•	•	•	•	•	•	•	•	•	•
OK	•	•	•	•	•	•	•	•	•	•
	/	/	/	/	/	/	/	/	/	/
GSM	•	•	•	•	•	•	•	•	•	•
Wi-Fi	•	•	•	•	•	•	•	•	•	•
	•	•	•	•	•	•	•	•	•	•
	•	•	•	•	•	•	•	•	•	•
	G	V	G	V	G	G	G	G	G	G
NIGHT	•	/	/	/	•	•	•	•	/	•
RELAX	•	/	/	/	•	•	•	•	/	•
AT BBC PH CSTB	•	•	•	•	•	•	•	/	/	/
Energy	A+	A+	A+	A++	A+	A+	A+	A+	A+	A+

LÉGENDE SYMBOLES / *SYMBOL ANGABE* / SYMBOLS KEY

M - mâle/feder/*male*
F - femelle/nut/*female*

Kg — Réservoir
Pelletbehälter / Pellet hopper

kW — kW **min-max**

Kg/h — Consommation
Verbrauch / Consumption
min-max

h — Autonomie/
Autonomie/Autonomy
min-max

m³ — Volume de chauffe
Beheizbarer Rauminhalt / Heatable volume

% — Rendement
Wirkungsgrad/ Efficiency

SL — Sistema Leonardo

Kg — Poids avec emballage
Gewicht / Weight with packaging

Panneau synoptique
Bedienfeld / Display

Wi-Fi — Wi-Fi kit: en option /
Zusatzausstattung / optional kit

AT — Poêles «étanches»/
Raumluftunabhängige Öfen/"Airtight" stoves

BBC PH — Maison passives / *Passivhäusern*/ *Passive house*

Régulateur automatique de la combustion /
Automatischer Verbrennungsregler
Automatic combustion control

OK — Autoclean: Nettoyage automatique du creuset
Automatische Reinigung des Brenntiegels
Automatic combustion chamber cleaning

Lille 5 Lille 8	Klik	Evia	Aris Up2 Aris Up Plus	Tiny	Kikka	Logo	Bild	Cherie Up	Sally Sally Plus	Blade	Vyda Kira
20	17	16	15	20	15	20	22	26	25	22	30
2,4-5 2,4-8,1	3,5-8,3	2,4-8,2	2,5-8,2 2,5-8	2,8-9	2,4-8	2,7-9,1	4,4-9,1	5,5-11,2	3,5-12	3,5-12,1	4,2-14,3
0,5-1,1 0,5-1,9	0,8-1,9	0,5-1,9	0,6-1,9 0,6-1,8	0,6-2	0,5-1,8	0,6-2,1	1-2,1	1,2-2,6	0,8-2,8	0,8-2,8	1-3,3
18-40 11-40	9-21	8-32	8-25 8-25	10-33	8-30	10-33	10-22	10-22	9-31	8-28	9-30
130 210	215	215	215 210	235	210	235	235	290	315	315	375
91,1 90	90	91,5	88,7 91,5	94,1	90,1	90,1	89	90	90	90,3	90
8 F 8 M	8M	8F	8 M	8 M	8 M	8 M	8F	8 M	8 M	8 F	8 M
/	/	/	/ 1x Ø 8 cm	1x Ø 10 cm	/	/	1X Ø 8 cm	2x Ø 8 cm	1x Ø 10 cm	2/3x Ø 6 cm	2x Ø 8 cm
196	140	150	147-177 160-193	217	133	202	130	207-244	224-233 226-237	185-215	180-267
•	•	•	•	•	/	•	•	•	•	•	•
•	•	•	•	•	•	•	•	•	•	•	•
•	•	•	•	•	•	•	•	•	•	•	•
/	•	/	/	/	•	•	/	/	/	/	/
•	•	•	•	•	/	•	•	•	•	•	•
•	•	•	•	•	/	•	•	•	•	•	•
•	•	•	•	•	•	•	•	•	•	•	•
•	optional	•	•	•	•	•	•	•	•	•	•
G	G	G	G	G	A-G	G	G	G	A-G	G	G
•	optional	•	•	/	/	/	•	•	/	•	•
•	•	•	•	/	/	/	•	•	/	•	•
/	/	/	/	/	/	/	/	/	/	/	/
A+	A+	A+	A+	A++	A+	A+	A+	A+	A+	A+	A+

Sortie air chaud
Warmluftauslass / Hot air outlet **n° x Ø cm**

Gestion à distance
Fernsteuerung / Remote management

Confortclima

Programmateur horaire hebdomadaire /
Wöchentliche Stunden-Programmierung / Weekly time programmer

Foyer / *Brennraum / Hearth*
G: Fonte / *Gußeisen / Cast Iron*
E: Ecokeram **V:** vermiculite
A: Acier / *Stahl / Steel*

Sortie fumées /
Rauchauslässe/ Smoke outlet

Vers le haut / *Oben* / Top — À l'arrière/ *Hinten* / Rear — Latérale / *Seitlich* / Side

Fonction NIGHT /
NIGHT Funkution / NIGHT function

Fonction RELAX
RELAX Funkution / RELAX function

Catégories d'efficacité énergétique
Energieeffizienzklassen
Energy efficiency classes

page / seite / page 6

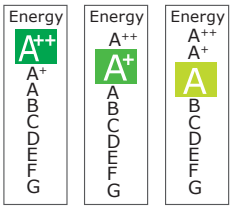

	Pellkamin 8 Pellkamin 10	Pellkamin 12
Kg	11 11	17
kW	3,1-8,1 3,1-10,4	3,4-12,1
Kg/h	0,7-1,9 0,7-2,4	0,7-2,8
h	6-16 5-16	6-24
m³	210 270	315
%	91,1 90	90,2
cm Ø	8 M ↑	8 M ↑
cm	/ /	2xØ10cm
Kg	151 147	218-273
SL	•	•
	•	•
OK	•	•
GSM	•	•
Wi-Fi	•	•
	•	•
	•	•
	G	G
NIGHT	/	•
RELAX	/	•
Energy	A+	A+

	Tally 8 Tally 8 Up	Fiord	Firebox Luce Plus 54 62	Inwood2 70 Inwood3 70
kW	8	8	9,6	9
Kg/h	2	2	2,3	2,5
m³	210	210	250	235
%	85,6	85,6	89,5	78,9
cm Ø	15 M	15 M	20 M ↑	15F ↑
cm	1x Ø 10 cm	1x Ø 10 cm	2x Ø 14 cm	2x Ø 14 cm Ø 10 cm Airdiffuser
Kg	171/245 158/246	150	126 144	130 135
	/	/	•	•
	•	•	•	•
	V 29x23x39h	V 29x23x39h	G 55x38x29h G 57x38x29h	E/V
	•	•	•	•
Energy	A+	A+	A+	A

LÉGENDE SYMBOLES / *SYMBOL ANGABE* / SYMBOLS KEY

M - mâle/feder/*male*
F - femelle/nut/*female*

- Kg — Réservoir / *Pelletbehälter* / Pellet hopper
- kW — kW **min-max**
- Kg/h — Consommation / *Verbrauch* / Consumption **min-max**
- h — Autonomie / *Autonomie* / Autonomy **min-max**
- m³ — Volume de chauffe / Beheizbarer Rauminhalt / Heatable volume
- % — Rendement / *Wirkungsgrad* / Efficiency
- SL — Sistema Leonardo
- Postcombustion / *Nachverbrennung* / Post-combustion system
- Kg — Poids avec emballage / *Gewicht* / Weight with packaging
- Panneau synoptique / *Bedienfeld* / Display
- Ventilation Forcée / *Gebäsebelüftung* / Forced ventilation **(V)**
- Convection Naturelle / *Näturliche belüftung* / Natural convection **(N)**
- Régulateur automatique de la combustion / *Automatischer Verbrennungsregler/* Automatic combustion control
- OK — Autoclean: Nettoyage automatique du creuset / *Automatische Reinigung des Brenntiegels* Automatic combustion chamber cleaning

Screen Evo 80/2 Screen Up 80/2 Screen Evo 100 Screen Up 100	Side Plus 50X50	Windo2 75 Windo2 95	Windo3 85 Windo3 P50	Cristal 45 Cristal 76 Cristal 90	Flat 100 Flat 120	Double	Titano Up Status Up Forte Up
10,4 14,6	12,4	13,2 14,7	13,2 12	13 15 20,1	12 14	12	15,3
2,8 3,8	3,3	3,4 3,9	3,4	3,7 4,2 5,3	4 4,7	3,9	4,4
270 380	325	345 385	345 315	340 390 525	315 365	315	400
81,7 84,5	81,8	84,6 81	84,6 75,9	76,1 77,9 82,6	65,3 65,3	67,6	75,2
20 F ↑	18 F ↑	20 F ↑	20 F ↑	20 F 25 F ↑ 25 F	25 F 30 F ↑	25 F ↑	20 F ↑
2x Ø 14 cm	1x Ø 14 cm	4x Ø 14 cm	4x Ø 14 cm	2x Ø 14 cm 2x Ø 14 cm 4x Ø 14 cm	4x Ø 14 cm	2x Ø 14 cm	4x Ø 14 cm
167 200	230	336 380	350 348	260 308 368	350 367	343	293-303 287-292 305-310
/	•	/	/	/	/	/	•
•	•	/	/	•	•	•	•
E 73,2x40x44h 93x40x44h	E 40x40x49h	E 67x36x44h 87x36x44h	E 69x36x43h 38x70x51h	E 37x35x78h 68x37x60h 82x34x72	E 100x38x50h 120x38x50h	E 68x37x60h	G 74x45x38h G 74x45x49h G 64x46x38h
•	•	•	•	/	/	/	•
A+	A+	A+	A+ A	A A A+	A	A	A

Le volume de chauffe est calculé sur la base d'une nécessité de 33 kcal/m3h. Ce volume peut donc varier sensiblement selon le degré d'isolation de l'habitation, son exposition, sa zone climatique, etc.
Das heizbare Volumen wird auf Grundlage eines Bedarfs von 33 kcal/m3h berechnet. Dies Volumen kann aber spürbar variieren und zwar in Abhängigkeit davon, wie die Wohnung isoliert wurde, wie sie liegt, in welcher Klimazone sie sich befindet etc.
The heatable volume is calculated based on a requirement of 33 kcal/m3h. The same volume may therefore vary considerably depending on the level of insulation in the home, its exposure, the climatic area, etc.

Pour le calcul de la consommation de combustible, on a utilisé une puissance calorifique de 4,8 kW/kg pour les pellets et de 4,6 kW/kg pour le bois.
Zur Berechnung des Brennstoffverbrauchs wird ein Heizwert von 4,8 kW/kg für Pellets und 4,6 kW/kg für Holz verwendet .
The calculation of fuel consumption assumes a calorific value of 4.8 kW/kg for pellets and 4.6 kW/kg for wood.

Sortie air chaud /
Warmluftauslass / Hot air outlet
n° x Ø cm

Gestion à distance /
Fernsteuerung / Remote management

Wi-Fi kit: en option /
Zusatzausstattung / optional kit

Confortclima

Programmateur horaire hebdomadaire
Wöchentliche Stunden-Programmierung /
Weekly time programmer

Sortie fumées /
Rauchauslässe/ Smoke outlet

↑ Vers le haut / *Oben* / Top ↗ À l'arrière/ *Hinten* / Rear → Latérale / *Seitlich* / Side

Fonction NIGHT /
NIGHT Funkution / NIGHT function

Fonction RELAX /
RELAX Funkution / RELAX function

Foyer / *Brennraum* / Hearth
G: Fonte / *Gußeisen* / Cast Iron
E: Ecokeram **V:** vermiculite
A: Acier / *Stahl* / Steel

Catégories d'efficacité énergétique
Energieeffizienzklassen
Energy efficiency classes

page / *seite* / page 6

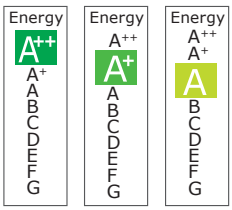

	Milla H 12	Mito Idro	Cherie Up H	Idrosally	Vyda H 18 Vyda H 22	Kira H 18 Kira H 22	Blade H 18 Blade H 22	Meg Meg Più	Idropellbox	Idropellbox 30
Kg	24	30	29	25	37	37	30	40	30	60
kW	3,3-12,4	4,8-16,2	4,8-16,2	4,8-16,2	4,9-18,7 4,9-22,5	4,9-18,7 4,9-22,5	4,9-18,7 4,9-22,5	7-25 9-30,3	4,5-15,6	8,3-27
kW H_2O	2,5 -10,2	3-11,8	3-11,8	3-11,8	3,8-16,3 3,8-20	3,8-16,3 3,8-20	3,8-16,3 3,8-20	6-19,2 6,5-25	3,1-12,6	5,6-22
Kg/h	0,7-2,8	1-3,7	1-3,7	1-3,7	1,1-4,2 1,1-5,1	1,1-4,2 1,1-5,1	1,1-4,2 1,1-5,1	1,5-5,5 2-6,8	1-3,5	1,8-6,2
h	9-34	8-30	8-29	7-25	9-34 7-34	9-34 7-34	7-27 6-27	7-27 6-20	9-30	10-33
m^3	325	420	420	420	485 585	485 585	485 585	650 790	405	705
%	93	91,6	91,6	91,6	93,3 92,7	93,3 92,7	93,3 92,7	94,5 92,2	92,1	90,4
cm ∅	8 M ↗	8 M ↗	8 M ↗	8 M ↗	8 M ↗	8 M ↗	8 F ↑	8 M ↗	8 M ↑	10 M ↑↗
Kg	220	221-242	230-265	247-257	260	280	258-306 260-308	299 339	201	265
SL	•	•	•	•	•	•	•	•	•	•
	•	•	•	•	•	•	•	•	•	•
OK	•	•	•	•	•	•	•	•	•	•
	•	•	• touch	/	•	•	•	/	•	/
GSM	•	•	•	•	•	•	•	•	•	•
Wi-Fi	•	•	•	•	•	•	•	•	•	•
	•	•	•	•	•	•	•	•	•	•
CHECK	•	•	•	•	•	•	•	•	•	•
	•	•	•	•	•	•	•	•	•	•
l	13	12	12	12	20	20	20	35	15	50
	A	A-G	A-G	A	A	A	A	G	A	E
	•	•	•	•	/	/	/	• /	•	•
	/	/	/	/	•	•	•	/ •	/	/
Energy	A++	A+	A+	A+	A++	A++	A++	A++	A+	A+

M - mâle/feder/*male*
F - femelle/nut/*female*

LÉGENDE SYMBOLES / *SYMBOL ANGABE* / SYMBOLS KEY

- Kg — Réservoir / Pelletbehälter / Pellet hopper
- kW — kW min-max
- kW H_2O — Eau / Wasser / Water
- kW — kW Puissance au foyer / Feuerungswärmeleistung / Power(input)
- Kg/h — Consommation / Verbrauch / Consumption **min-max**
- m^3 — Volume de chauffe / Beheizbarer Rauminhalt / Heatable volume
- % — Rendement / Wirkungsgrad/ *Efficiency*
- cm — Sortie fumées / Rauchauslässe/ Smoke outlet
- Kg — Poids avec emballage / *Gewicht* / Weight with packaging
- Régulateur automatique de la combustion / Automatischer Verbrennungsregler / Automatic combustion control
- OK — Autoclean: Nettoyage automatique du creuset / Automatische Reinigung des Brenntiegels / Automatic combustion chamber cleaning
- Confortclima
- Wi-Fi — Wi-Fi kit: en option / Zusatzausstattung / optional kit

	Laguna2 P18 Laguna2 P24 Laguna2 P29
Kg	60 100 100
kW	17,6 24,2 28,2
kW H_2O	16,2 22,2 25,8
Kg/h	1,1-3,7 1,1-5 1,1-5,9
h	16-55 20-91 17-91
m^3	420 580 670
%	91,8 91,6 91,4
cm	10 M ↗
Kg	350 364 364
SL	•
	•
OK	•
	• touch
GSM	/
Wi-Fi	•
	•
CHECK	•
	•
	65
	A
	/
	•
Energy	A+

	Cubira 12 cs	Flamma 14 Flamma 24	H_2oceano 15 H_2oceano 23 H_2oceano 28	Acquatondo 22	Acquatondo 29
kW	12,2	14,2 23,6	16,6 23 28,1	23	28,1
kW H_2O	7,5	9,7 14,6	8,2 13,3 17,4	13,3	17,4
Kg/h	1,4-3	3,5 6,1	4,4 6,1 7,5	6,1	7,5
m^3	320	370 615	435 600 730	600	730
%	87,4	87,4 84,6	83,1 82,2 81,5	82,2	81,5
cm	15 F ↑	15 M ↑	18 F 22 F ↑ 25 F	20 F ↑	25 F ↑
Kg	232	278 283 cs	246-251 cs 297-303 cs 302-308 cs	234-249 cs	302-311 cs
	30	40	75 100 130	70	90
	A-V 33x34x38h	A-V cm 33x34x38	A-G 52x40x40h 60x50x40h 78x63x40h	A-G 56x47x50h	A-G 74x55x50h
Energy	A+	A+	A+	A+	A+

Panneau synoptique
Bedienfeld / Display

Foyer / Brennraum / *Hearth*
G: Fonte / Gußeisen / *Cast Iron*
E: Ecokeram **V:** vermiculite
A: Acier / Stahl / *Steel*

CHECK *Autocheck à froid: permet d'identifier des inconvénients éventuels*
Autocheck: Automatischer Reinigung des Brenntiegels
Cold autocheck: allows identification of any problems

SL Sistema Leonardo

Kit incorporé avec vase d'expansion fermé, circulateur et groupe de sécurité./
Integrierter Hydraulikbausatz mit geschlossenem Ausdehnungsgefäß, Umwälzpumpe und Überdruckventil./
Incorporated hydraulic kit with closed expansion tank, circulator pump and pressure relief valve.

Vase d'expansion fermé/
Geschlossene Ausdehnungsgefässen / Closed tank

Autonomie
Autonomie / Autonomy
min-max

Programmateur horaire hebdomadaire /
Wöchentliche Stunden-Programmierung /
Weekly time programmer

Contenu d'eau /
Wasserinhalt / *Water capacity*

GSM Gestion à distance /
Fernsteuerung / Remote management

Energy Catégories d'efficacité énergétique
Energieeffizienzklassen
Energy efficiency classes

page / seite / page 6

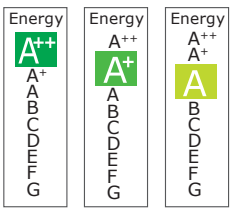

Mya Air Tight, Mya Air Tight C

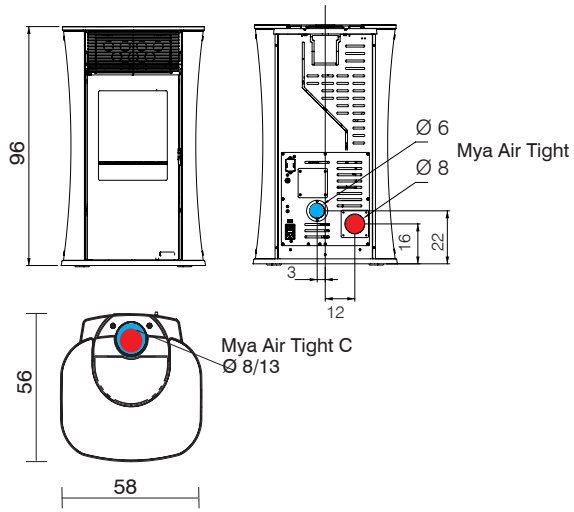

Dame Air Tight

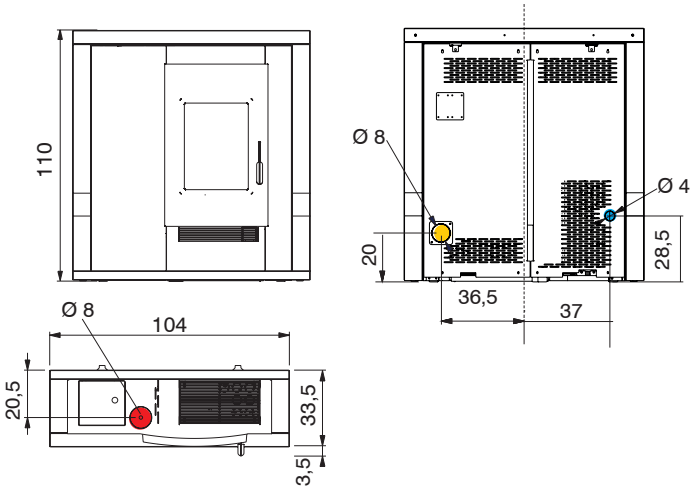

Rada Air Tight C

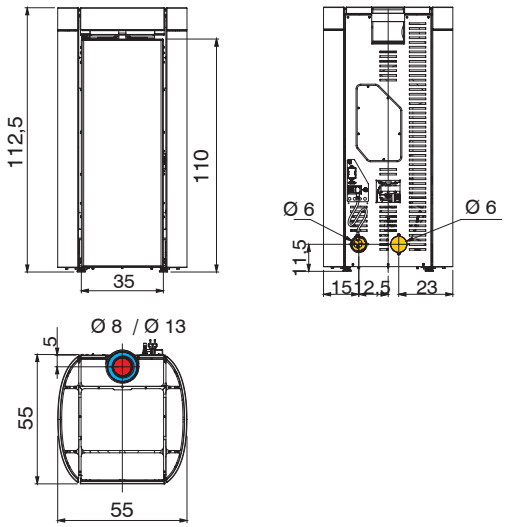

Vyda Air Tight, Vyda Air Tight C

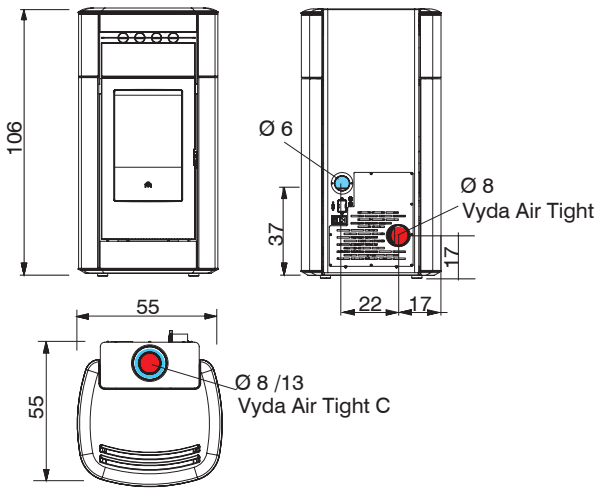

Ania Air Tight

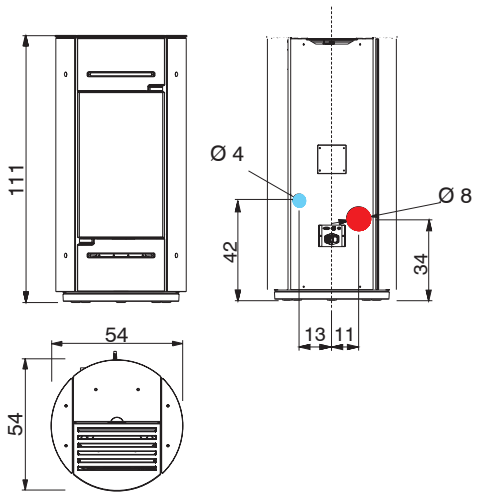

Lou Air Tight

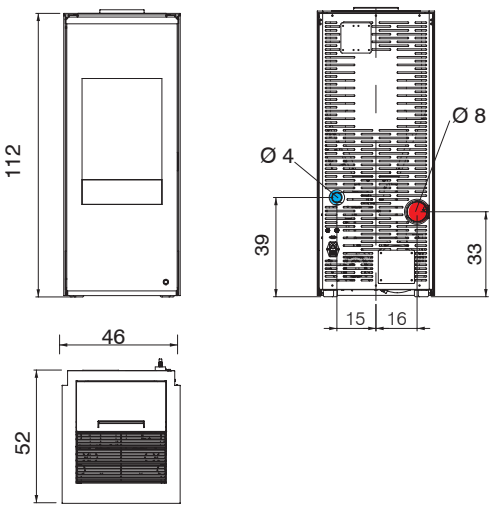

Bild Air Tight C

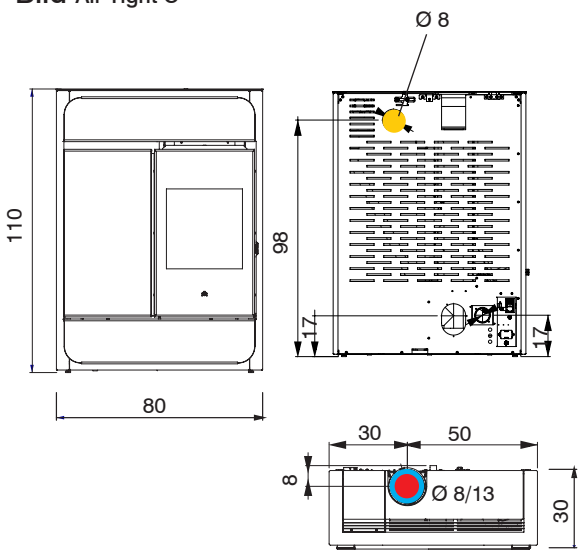

Slide, Slide 7

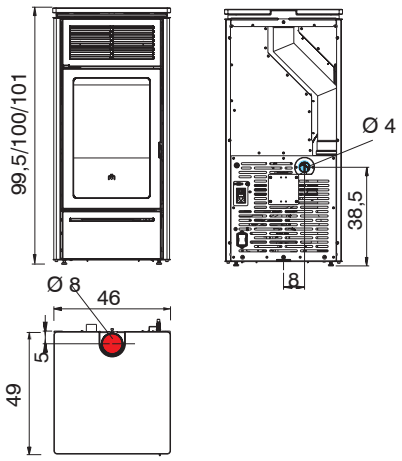

Lille 5, Lille 8

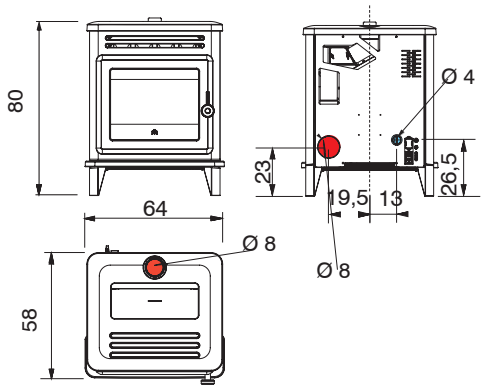

Logo

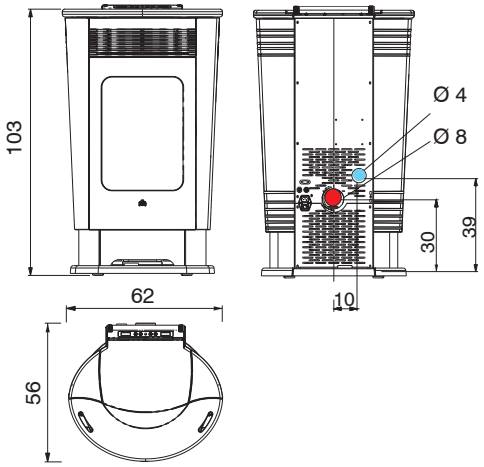

Mya Eco

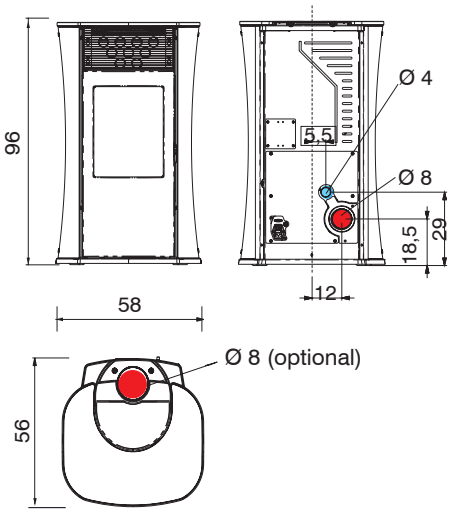

Klik

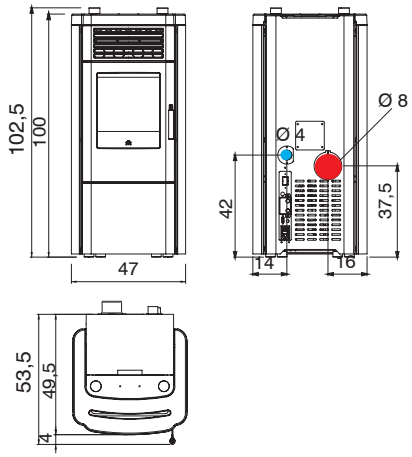

Prise d'air externe
Aufnahme von externer Luft / External air intake

Sortie fumées
Rauchauslass / Smoke outlet

Sortié air chaud
Ausgang für Warmluft / Hot air outlet

Bild

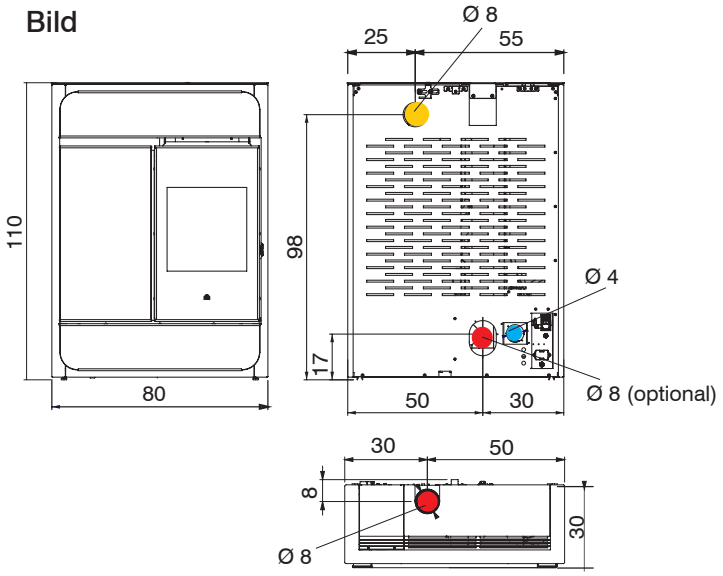

Evia

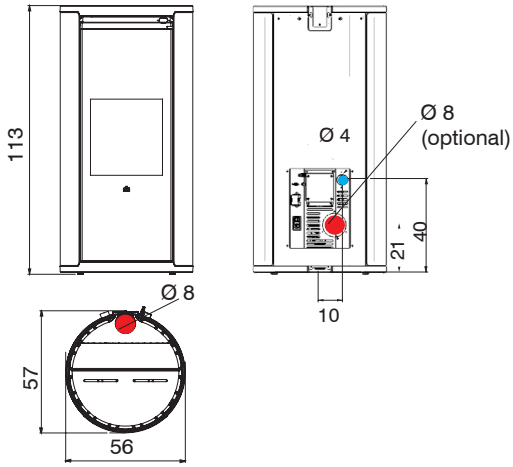

Cherie Up

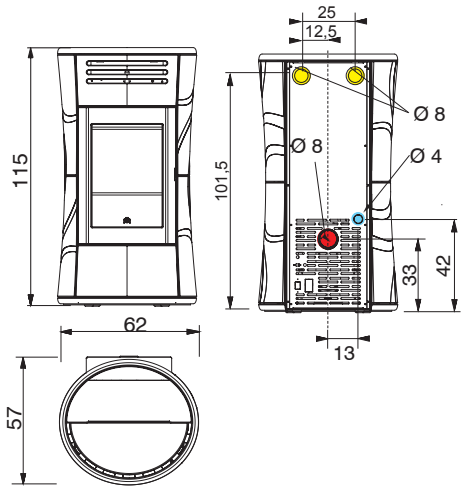

Vyda, Kira*

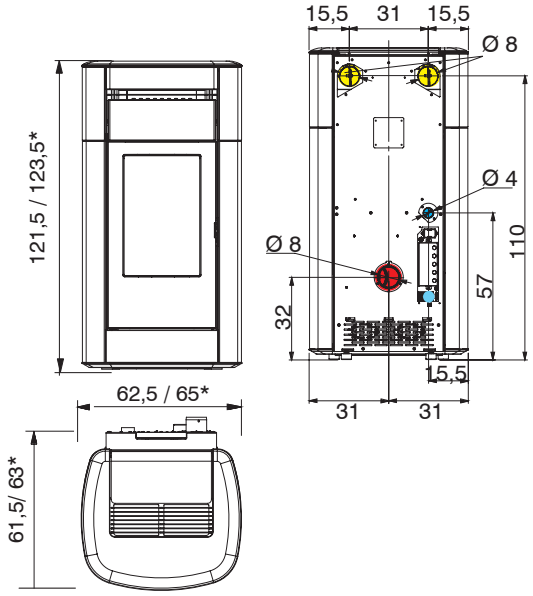

Blade

céramique/Keramik/ceramic
*acier/Stahl/steel - *pierre ollaire/Naturstein/soapstone

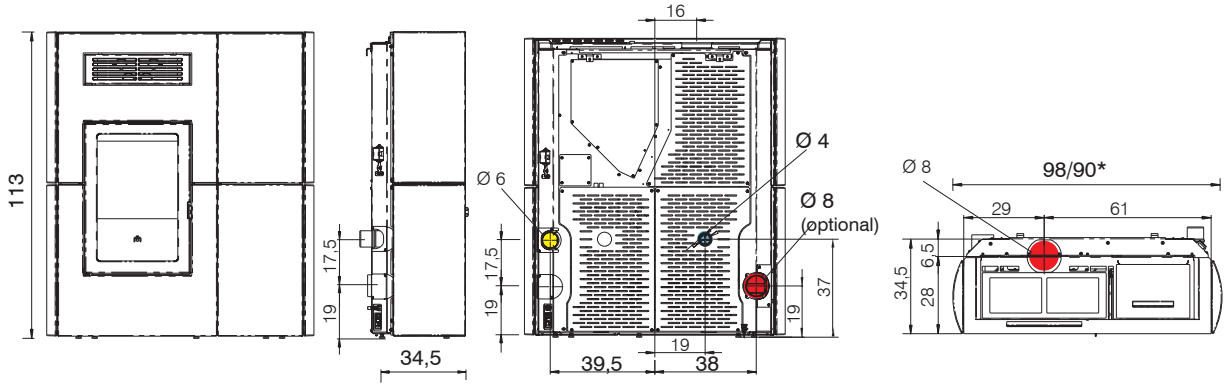

Sally, Sally Plus

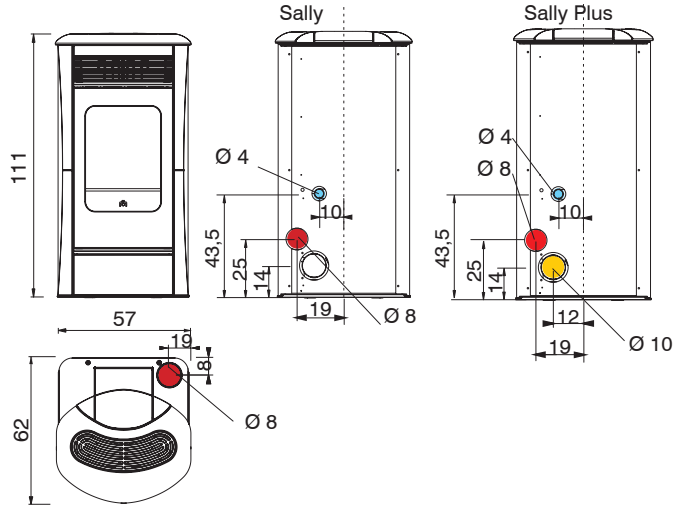

Kikka

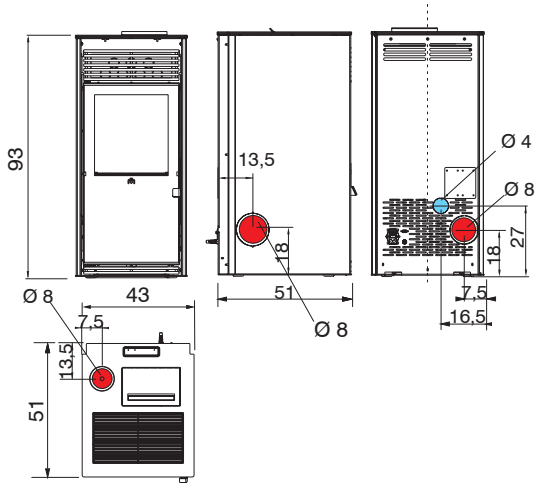

Tiny

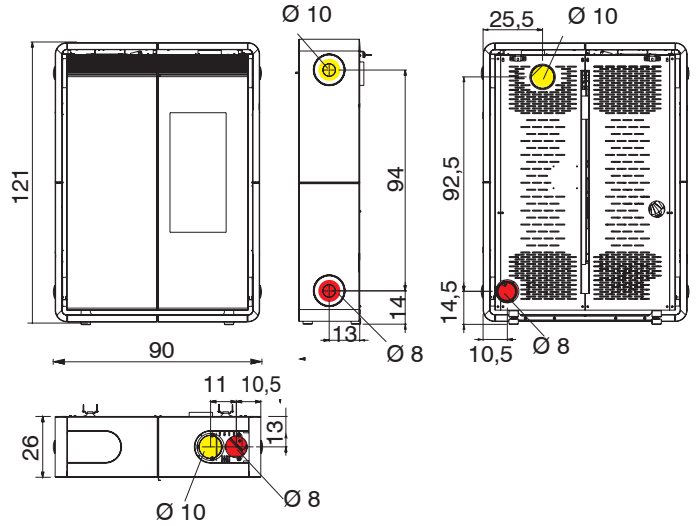

Nara, Nara Plus

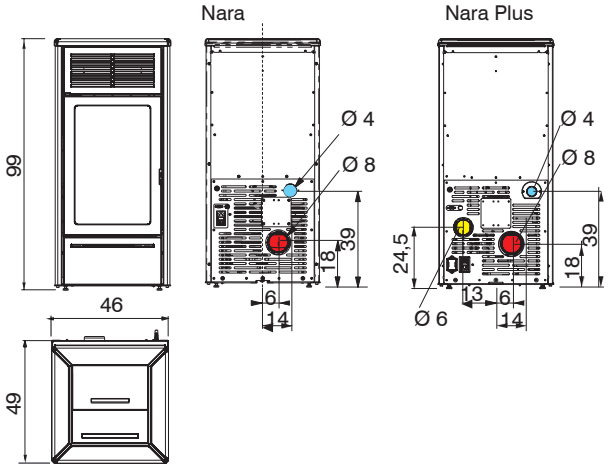

Aris Up2, Aris Up Plus

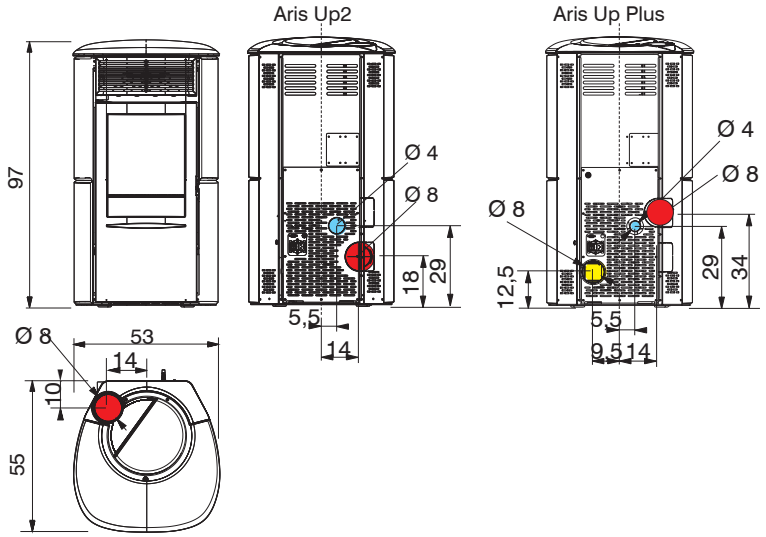

Prise d'air externe
Aufnahme von externer Luft / External air intake

Sortie fumées
Rauchauslass / Smoke outlet

Sortié air chaud
Ausgang für Warmluft / Hot air outlet

POÊLES À BOIS_*HOLZOFEN*_WOOD BURNING STOVES

Tally 8, Tally 8 Up

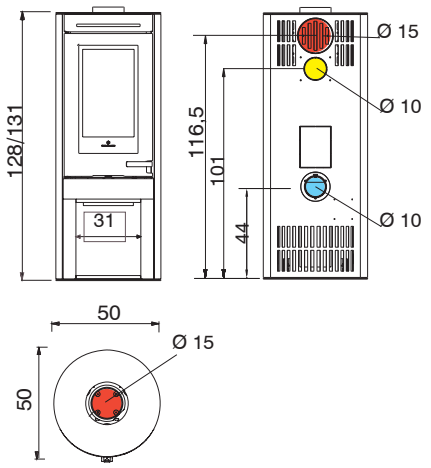

Tally 8 s, Tally 8 Up s

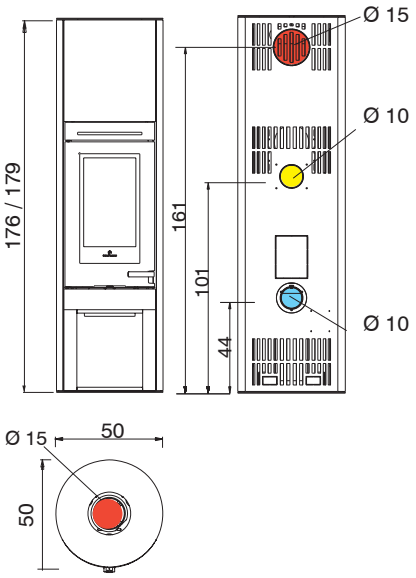

Fiord

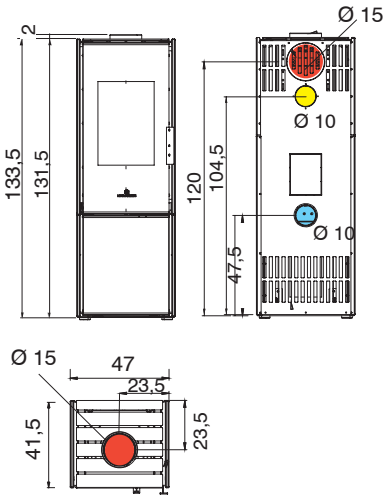

INSERTS À PELLETS_*PELLETS-EINSÄTZE*_PELLET INSERTS

Pellkamin 8, Pellkamin 10

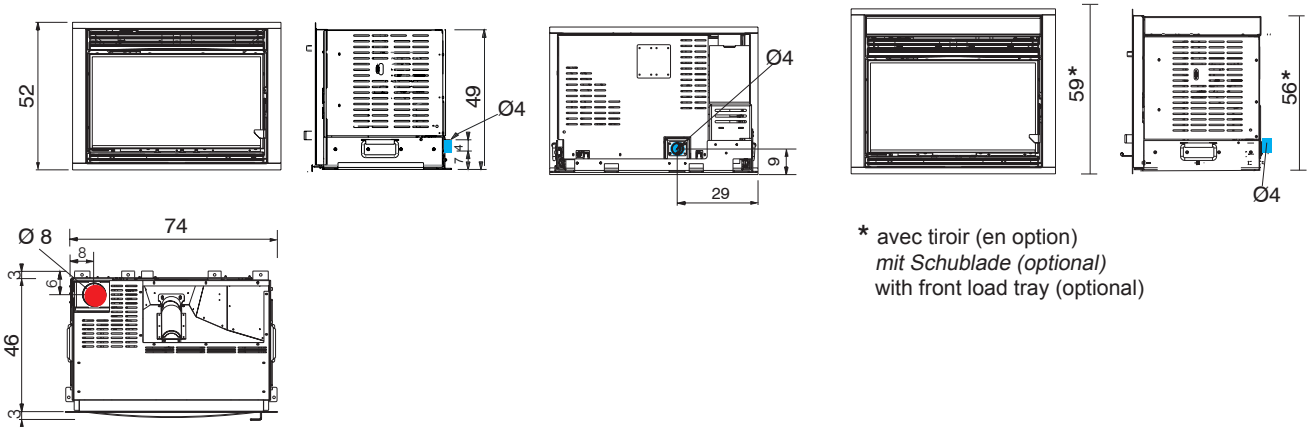

* avec tiroir (en option)
mit Schublade (optional)
with front load tray (optional)

Inwood2 70

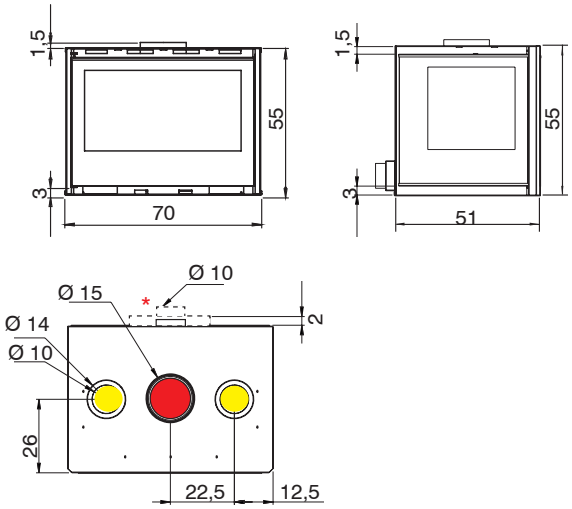

Inwood3 70

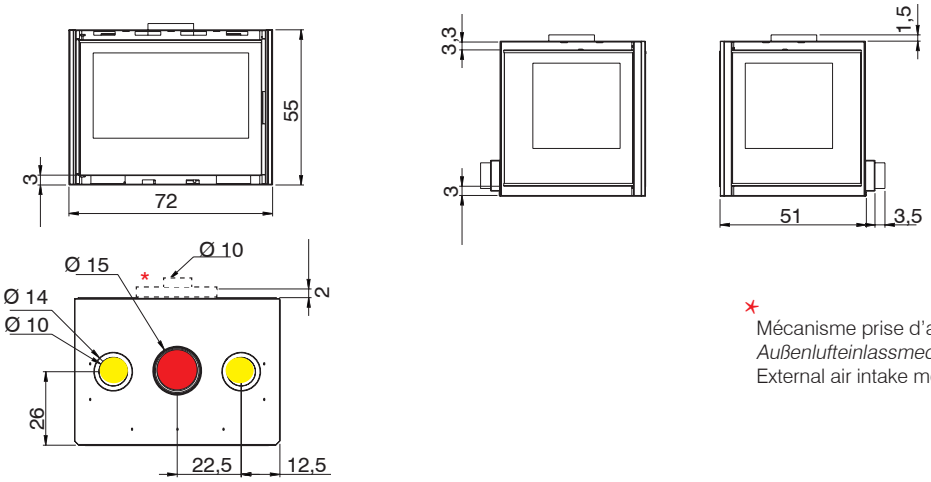

* Mécanisme prise d'air externe
Außenlufteinlassmechanismus
External air intake mechanism

Firebox Luce Plus 54

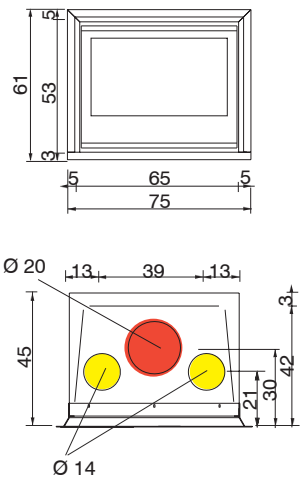

Firebox Luce Plus 62

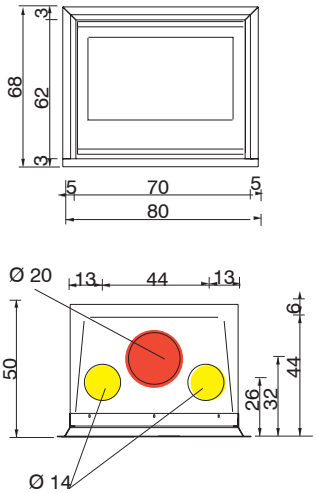

Prise d'air externe
Aufnahme von externer Luft / External air intake

Sortie fumées
Rauchauslass / Smoke outlet

Sortié air chaud
Ausgang für Warmluft / Hot air outlet

FOYERS À PELLETS_*PELLETS-KAMINEINSÄTZE*_PELLET FIREPLACES

Pellkamin 12 A/C.

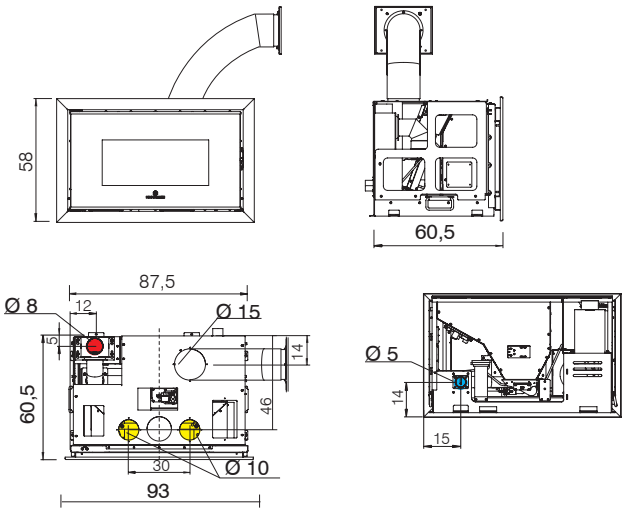

Pellkamin 12 E.

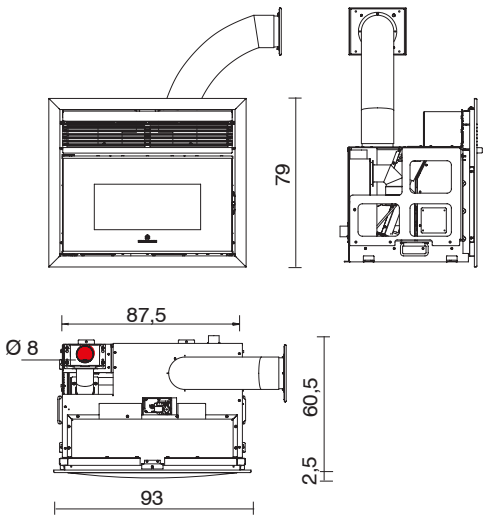

Pellkamin 12 B/D.

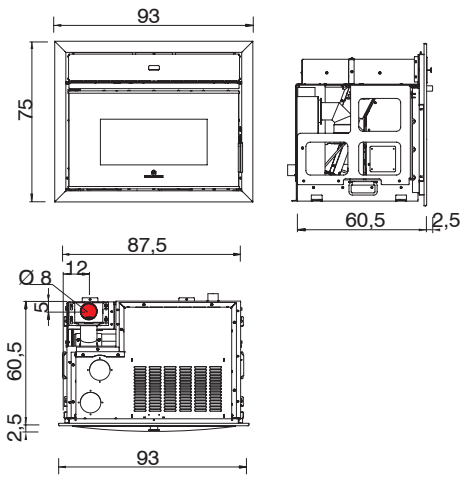

Pellkamin 12 F.

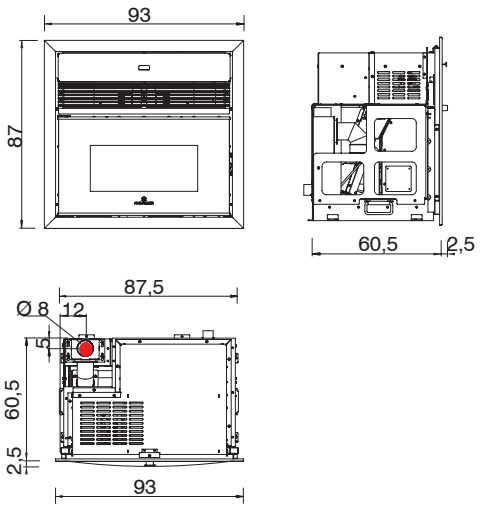

FOYERS À BOIS_*HOLZ-KAMINEINSÄTZE*_WOOD FIREPLACES

Screen Evo 80/2, Screen Up 80/2

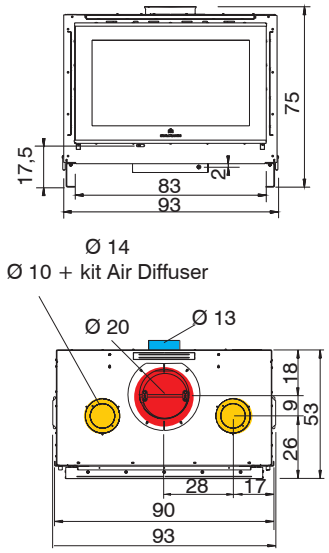

Screen Evo 100, Screen Up 100

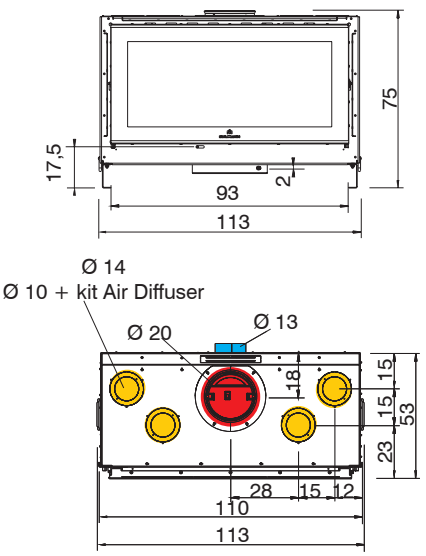

Windo2 75 / Windo2 95

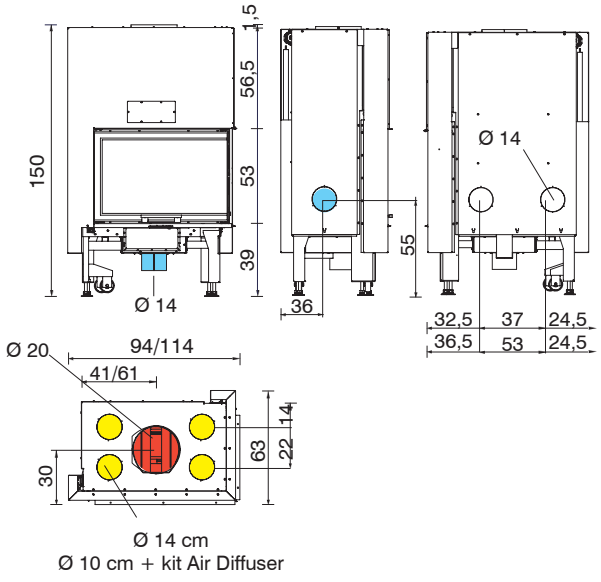

Windo3 P50

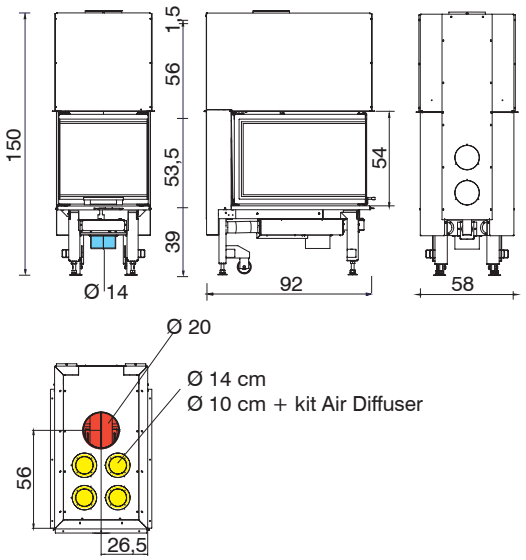

Windo3 85

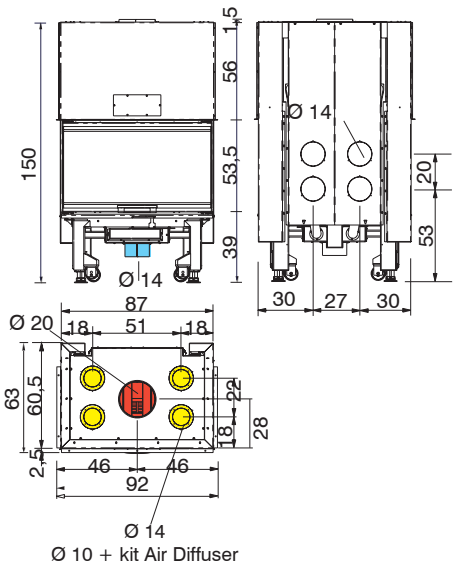

Side Plus 50x50

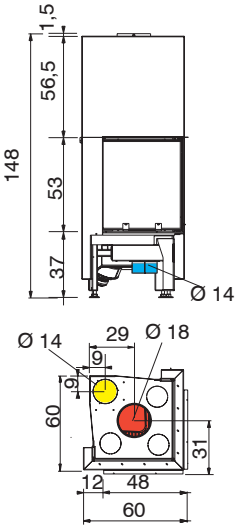

Cristal 45

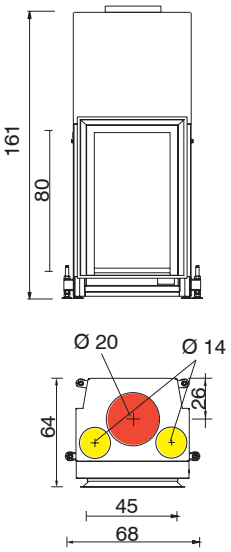

Cristal 76

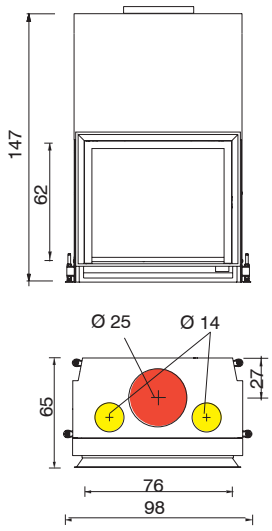

Double

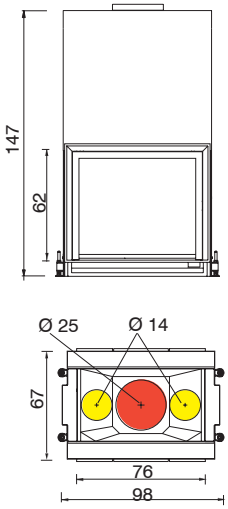

Cristal 90

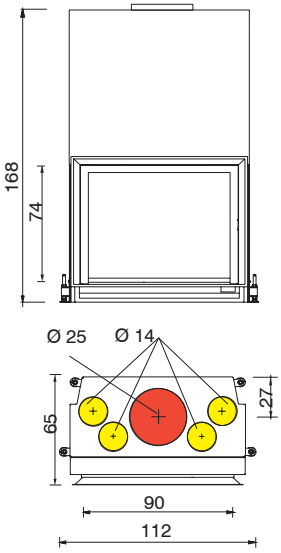

Flat 100 / Flat 120

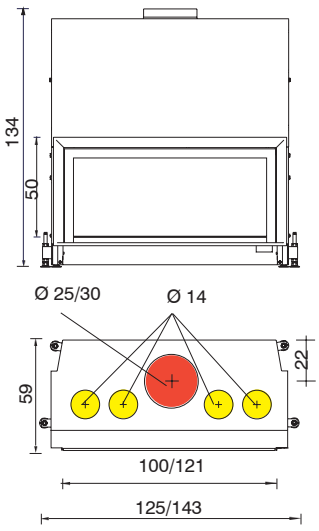

Prise d'air externe
Aufnahme von externer Luft / External air intake

Sortie fumées
Rauchauslass / Smoke outlet

Sortié air chaud
Ausgang für Warmluft / Hot air outlet

FOYERS À BOIS_*HOLZ-KAMINEINSÄTZE*_WOOD FIREPLACES

Titano Up

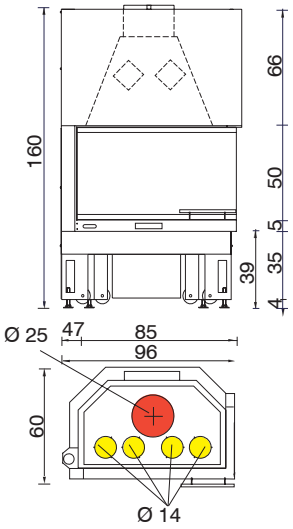

Forte Up

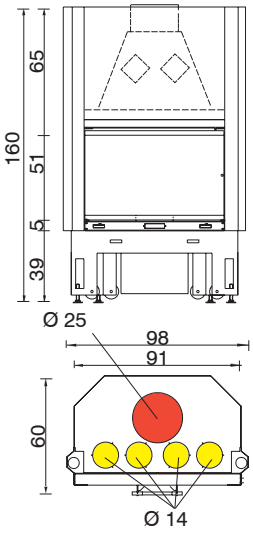

Status Up

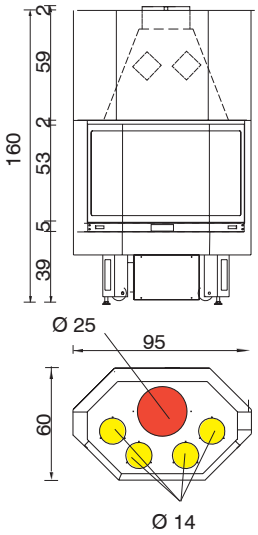

THERMOPOÊLES À PELLETS_ *WASSERGEFÜHRTE PELLETS-ÖFEN*_PELLET THERMO-STOVES

Milla H 12

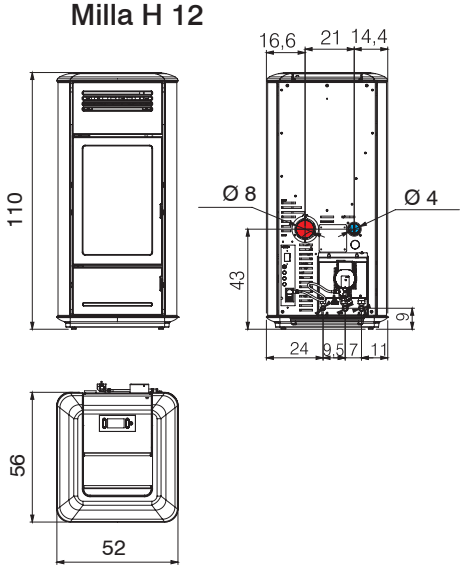

Mito Idro

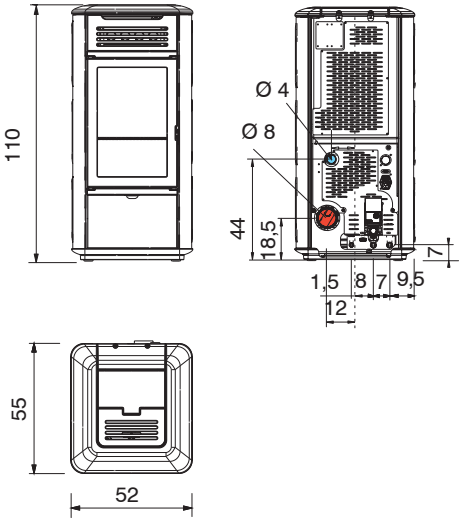

Blade H 18, Blade H 22

Acier_Stahl_Steel / *Céramique_Keramik_Ceramic

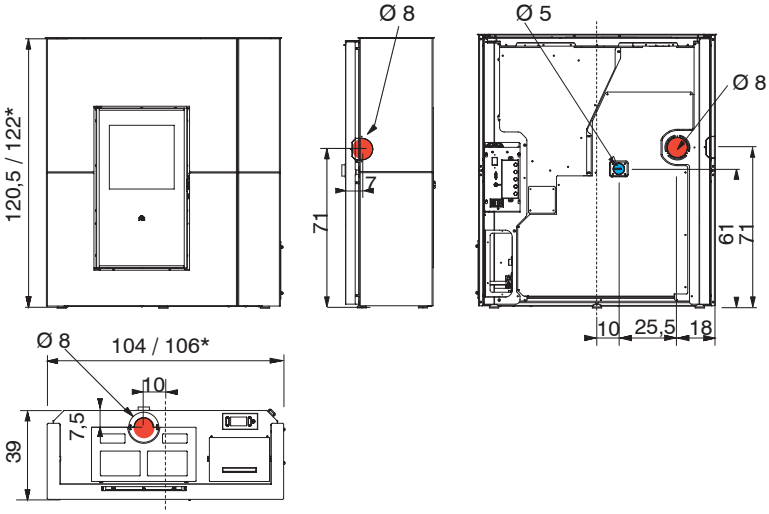

Idrosally

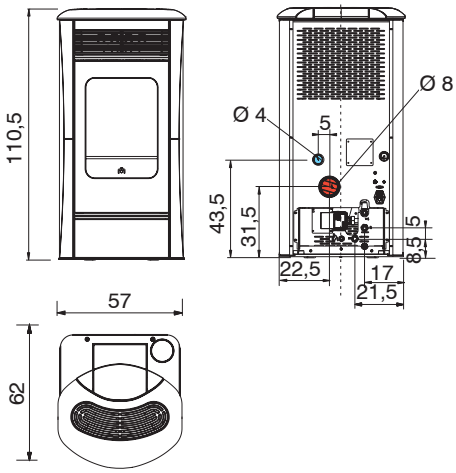

THERMOPOÊLES À PELLETS_ *WASSERGEFÜHRTE PELLETS-ÖFEN*_PELLET THERMO-STOVES

Meg Più

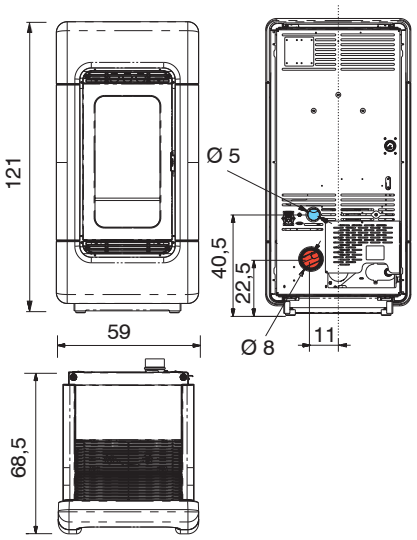

Meg

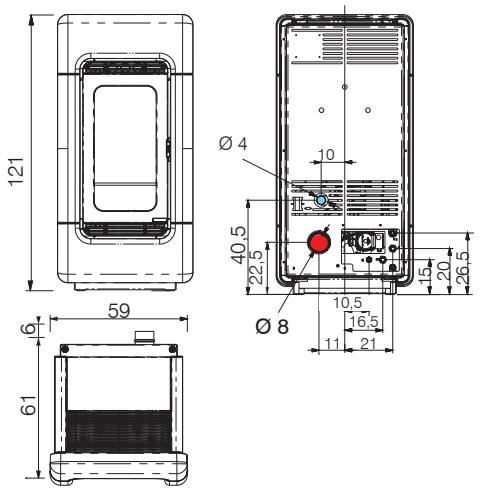

Vyda H 18, Vyda H 22
Kira H 18 *, Kira H 22 *

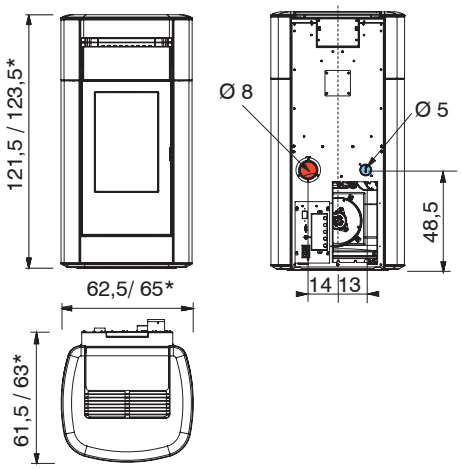

Cherie Up H

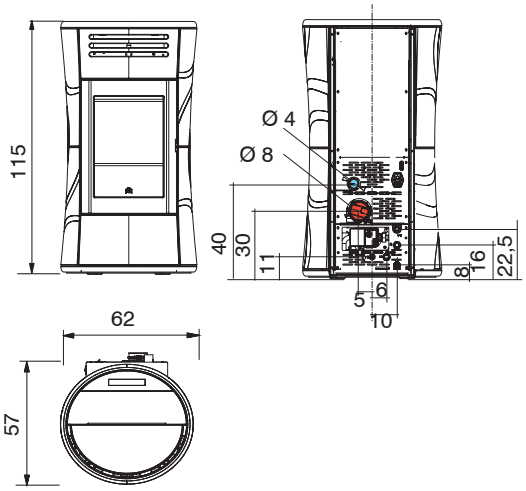

THERMOPOÊLES À BOIS_WASSERGEFÜHRTE HOLZSÖFEN_*WOOD THERMO-STOVES*

Cubira 12
cs

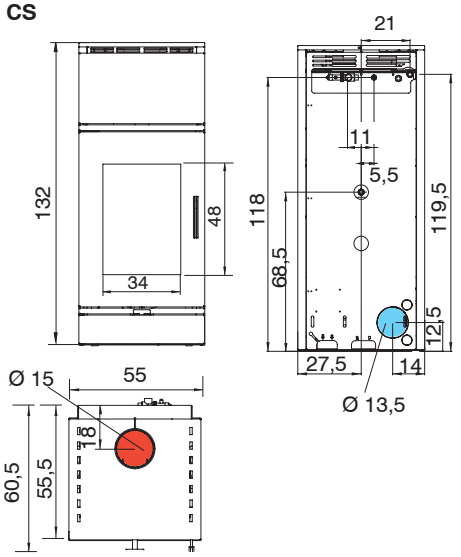

Flamma 14, Flamma 24

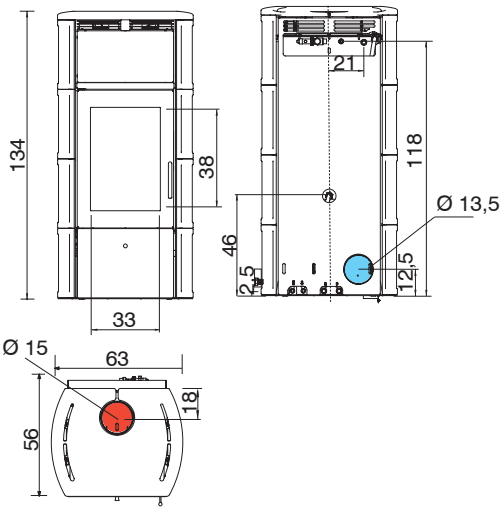

Prise d'air externe
Aufnahme von externer Luft / External air intake

Sortie fumées
Rauchauslass / Smoke outlet

Sortié air chaud
Ausgang für Warmluft / Hot air outlet

CHAUDIÈRES_*HEIZKESSEL*_BOILERS

Laguna2 P18

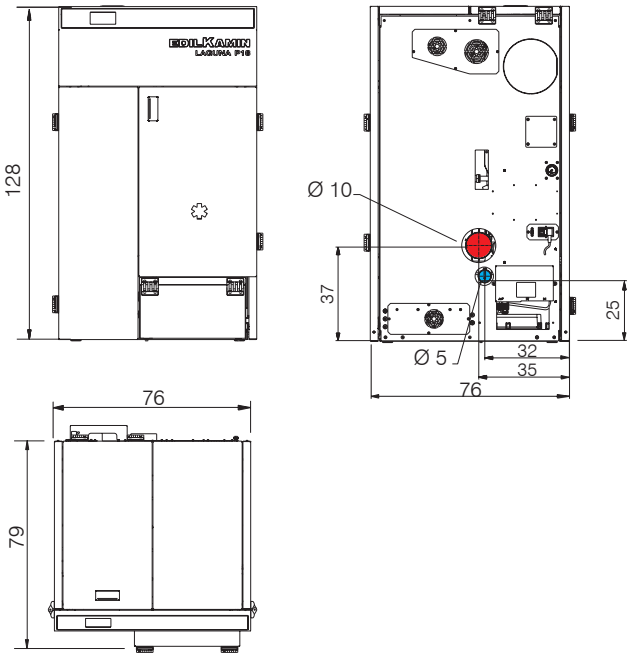

Laguna2 P24, Laguna2 P29

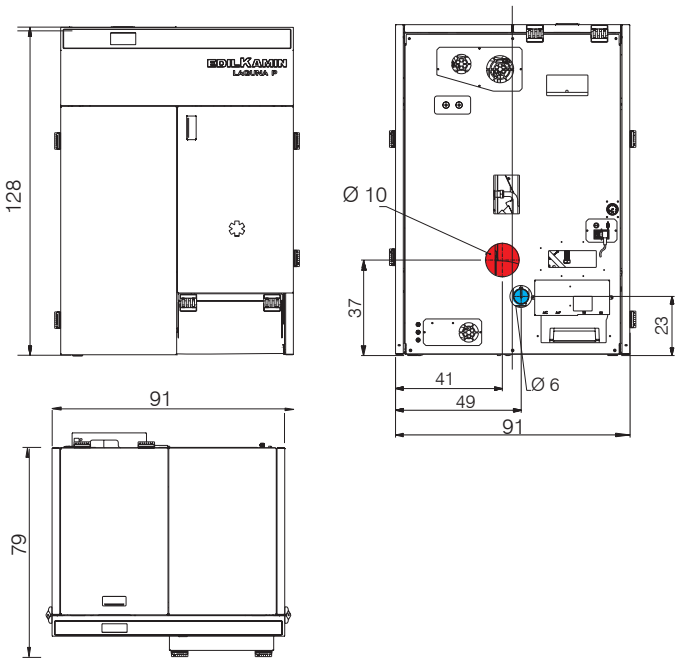

THERMOCHEMINÉES À PELLETS_*WASSERGEFÜHRTE PELLETS-KAMINEINSÄTZE*_PELLET THERMO-FIREPLACES

Idropellbox 30

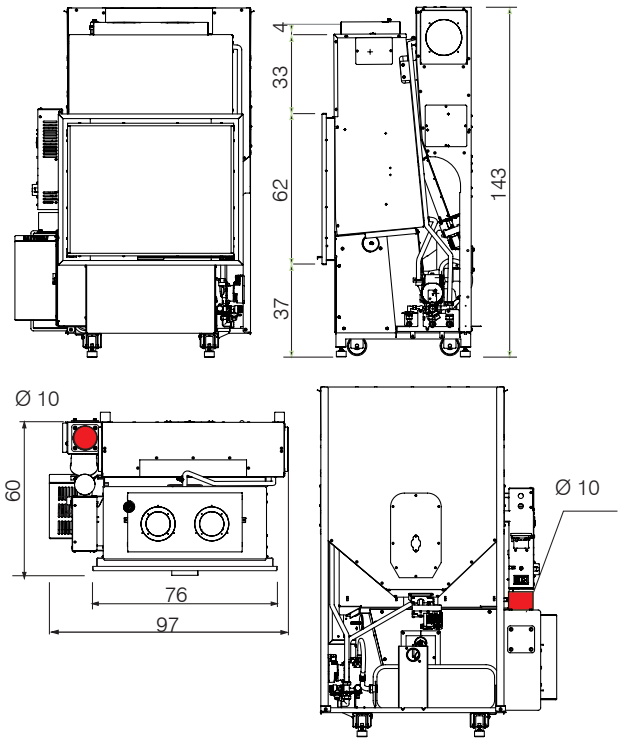

Idropellbox

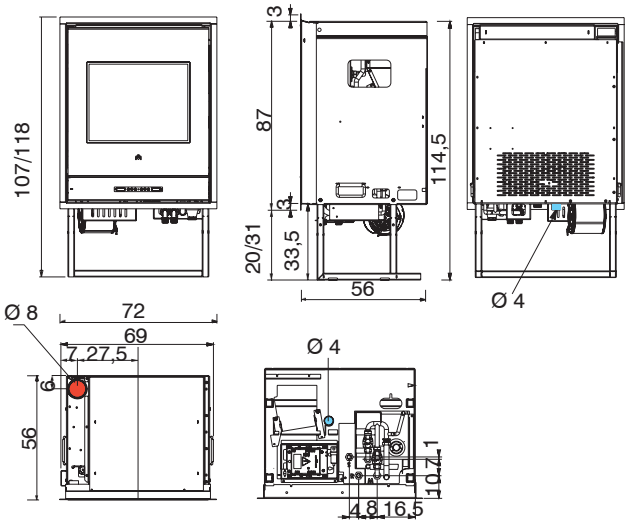

H_2Oceano 15, H_2Oceano 23, H_2Oceano 28

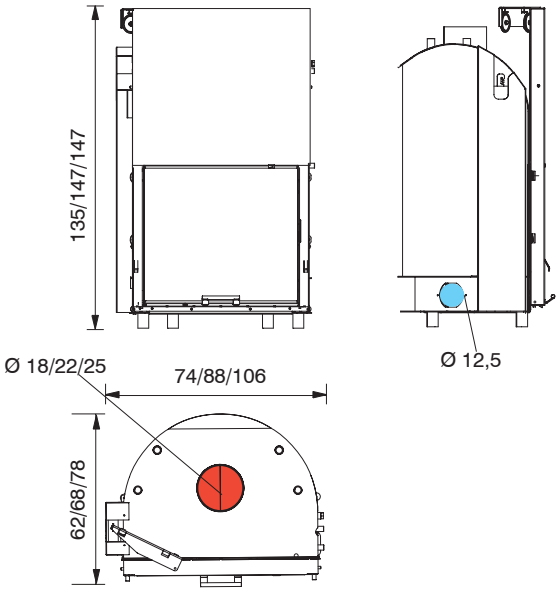

Acquatondo 22 / Acquatondo 29

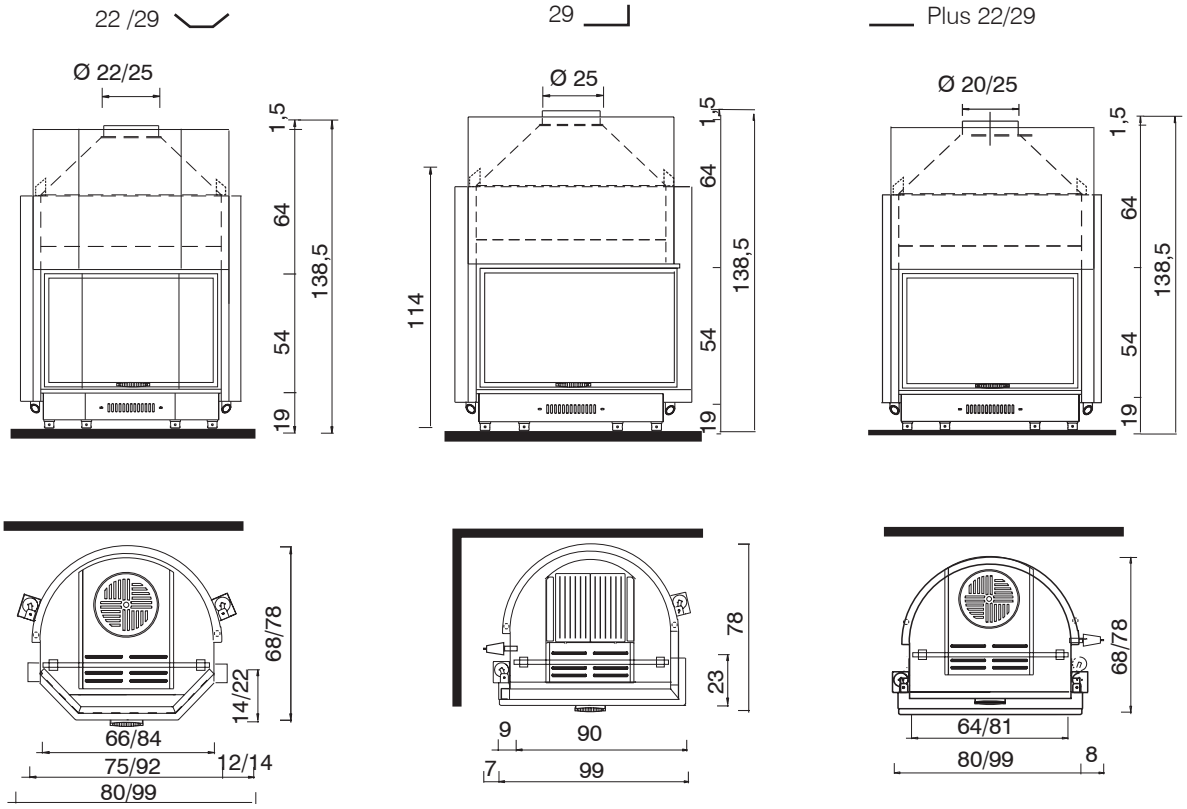

Prise d'air externe
Aufnahme von externer Luft / External air intake

Sortie fumées
Rauchauslass / Smoke outlet

Sortié air chaud
Ausgang für Warmluft / Hot air outlet

SOMMAIRE_*INHALT*_INDEX

Acquatondo 22	124
Acquatondo 29	124
Ania Air Tight	17
Aris Up Plus	32-35
Aris Up2	32-35
Bild	45
Bild Air Tight C	18
Blade	56-59
Blade H 18	110-113
Blade H 22	110-113
Cherie Up	50-53
Cherie Up H	100-103
Cristal 45	88
Cristal 76	88
Cristal 90	88
Cubira 12	119
Dame Air Tight	64
Double	89
Evia	40-43
Fiord	76
Firebox Luce Plus	82
Flamma 14	116
Flamma 24	116
Flat 100	89
Flat 120	89
Forte Up	90
H_2Oceano 15	126
H_2Oceano 23	126
H_2Oceano 28	126
Idropellbox	122
Idropellbox 30	123
Idrosally	105
Inwood2 70	83
Inwood3 70	83
Kikka	68
Kira	62
Kira H 18	108
Kira H 22	108
Klik	36-39
Laguna2 P18	121
Laguna2 P24	121
Laguna2 P29	121
Lille 5	28
Lille 8	28
Logo	46
Lou Air Tight	66
Meg	114
Meg Più	115
Milla H 12	95
Mito Idro	96-99
Mya Air Tight	15
Mya Air Tight C	15
Mya Eco	30
Nara	49
Nara Plus	49
Pellkamin 12	80-81
Pellkamin 8	78
Pellkamin 10	78
Rada Air Tight C	22-25
Sally	55
Sally Plus	55
Screen Evo 80/2	84
Screen Evo 100	84
Screen Up 80/2	84
Screen Up 100	84
Side Plus 50x50	86
Slide	26
Slide 7	26
Status Up	90
Tally 8	72-75
Tally 8 Up	72-75
Tiny	71
Titano Up	91
Vyda	61
Vyda Air Tight	20
Vyda Air Tight C	21
Vyda H 18	107
Vyda H 22	107
Windo2 75	86
Windo2 95	86
Windo3 85	87
Windo3 P50	87

EDILKAMIN S.p.A.
Se réserve la faculté de modifier à tout moment, sans préavis, les caractéristiques techniques et esthétiques des éléments illustrés et décline toute responsabilité pour d'éventuelles erreurs d'impression présentes dans le catalogue.

Der Hersteller behält sich das Recht vor, ohne Vorankündigung die technischen und ästhetischen Merkmale der im vorliegenden Katalog abgebildeten Elemente jederzeit zu ändern. Er übernimmt keine Haftung für eventuelle Druckfehler.

Reserves the right to change the technical and aesthetic specifications of the components illustrated in this catalogue, at any time and without prior notice and declines all responsibility for any printing errors in this catalogue.

EDILKAMIN

www.edilkamin.com

export@edilkamin.com

AL 945615 80.05.19/A